NOVATILU®
URBAN LANDSCAPE

PARQUES INFANTILES Y EQUIPAMIENTO DEPORTIVO

PLAYGROUND AND SPORTS EQUIPMENT

AIRES DE JEUX ET ÉQUIPEMENTS SPORTIFS

NOVATILU
PLAY

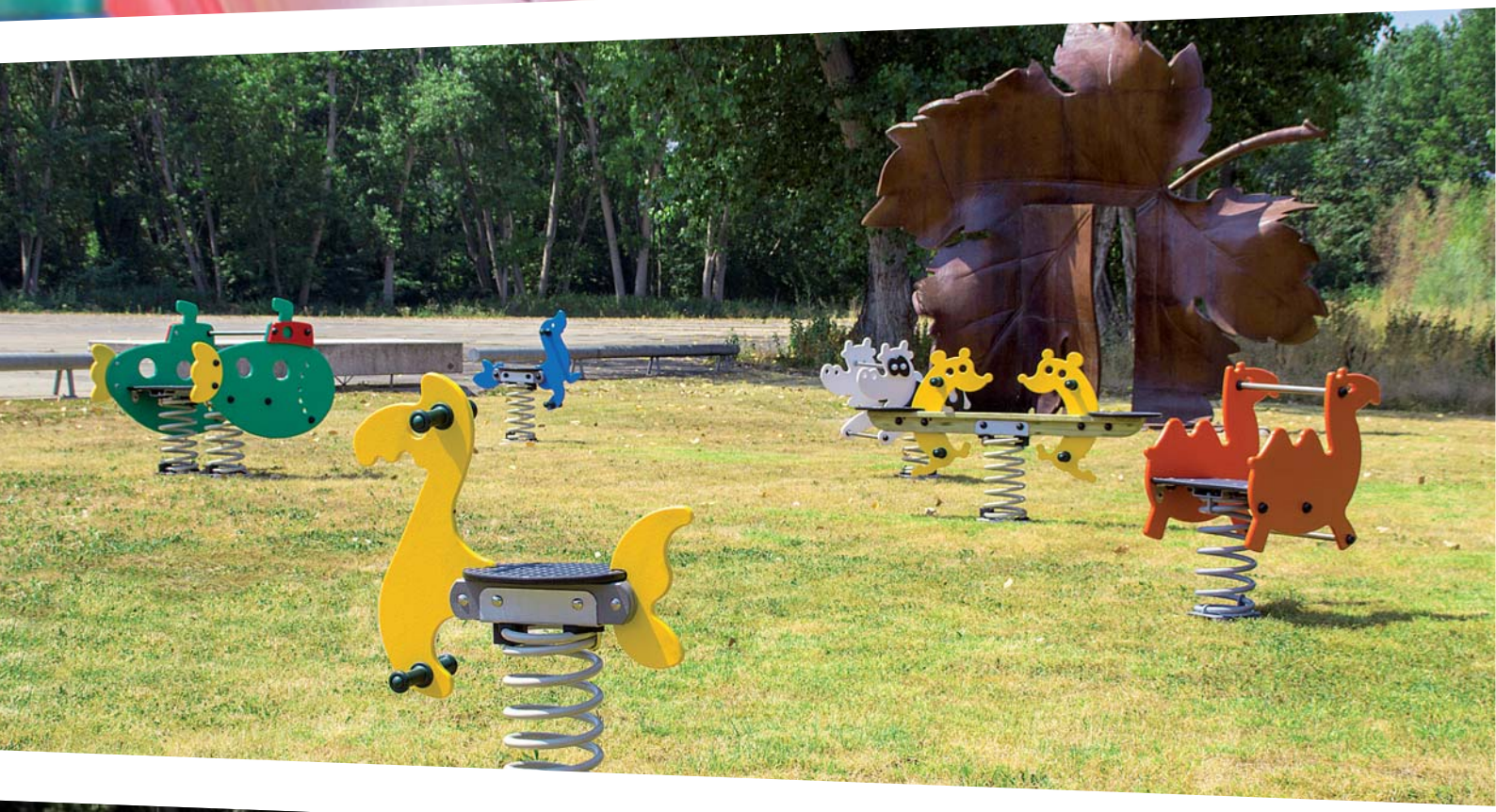

PARQUES INFANTILES

MÁS DIVERTIDOS

Con nuestro equipamiento para parques creamos espacios para que los niños disfruten de un juego seguro, saludable y divertido.

Diseñamos y fabricamos los juegos para fomentar y desarrollar las capacidades de las personas de forma saludable. Por eso, nos obsesiona que el diseño, fabricación, la instalación, los materiales y el acabado de cada pieza cumpla estrictamente los protocolos de calidad y seguridad.

PLAYGROUND EQUIPMENT

MORE FUN

With our equipment for playgrounds we create spaces for the children to enjoy a safe, funny and healthy game.

We design and manufacture the games to promote and develop people's capacities in a healthy way. That's why we are obsessed in the design, the manufacturation, the installation, the materials and the finishing of each part in order to accomplish strictly the quality and safety protocols.

AIRES DE JEUX

PLUS AMUSANTS

Avec nos équipements pour les aires de jeux nous créons des espaces ludiquess pour que les enfants puissent jouir d'un jeu sûr sain et amusant. **Nous concevons et fabriquons les jeux pour promouvoir et développer les capacités** des personnes d'une manière saine. Pour cela nous sommes intrangigeants sur la conception, la fabrication, l'installation, les matériaux et la finition pour que chaque pièce soit conforme aux protocoles de qualité et sécurité.

NOVATILU PLAY

NOVATILU PLAY

MUELLES
SPRING SWINGS
RESORTS

PAF
ref. PML2 p.3

FOCA
ref. PML3 p.4

CAMEL
ref. PML4 p.5

PIG
ref. PML5 p.6

VACA
ref. PML7 p.7

BERGY
ref. PML20 p.8

BERRY
ref. PML21 p.9

EXPLORER
ref. PML12 p.10

PICOS
ref. PML13 p.11

GUS
ref. PML10 p.12

COLUMPIOS
SWINGS
BALANÇOIRES

FLIP
ref. PCL1 p.13-14

CLOCK
ref. PCL4 p.15-16

BELL
ref. PCL9 p.17-18

TOBOGANES
SLIDES
TOBOGGANS

FAST
ref. PTB1 p.19-20

SLOW
ref. PTB2 p.19-20

LÍNEA
LINES
LIGNES

ekko

ONA
ref. PEC0 p.21-22

YUM
ref. PEC1 p.23-24

EURIA
ref. PEC2 p.25-26

LIA
ref. PEC3 p.27-28

GAIA
ref. PEC4 p.29-30

NIL
ref. PEC5 p.31-32

MINA
ref. PEC6 p.33-34

PURA
ref. PEC7 p.35-36

AIRE
ref. PEC8 p.37-38

SLIM

DOT
ref. PSC1 p.39-40

ATTA
ref. PSC2 p.41-42

TUCK
ref. PSC3 p.43-44

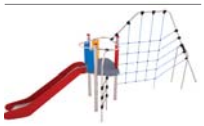
DIM
ref. PSC4 p.45-46

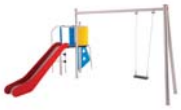
ROL
ref. PSC5 p.47-48

adventure

SIVA
ref. PAC1 p.49-50

TWIST
ref. PAC2 p.51-52

CENTIPEDE
ref. PAC3 p.53-54

ZIRO
ref. PAC4 p.55-56

ELIX
ref. PAC5 p.57-58

NOVATILU PLAY

TEMÁTICOS
THEMATICS
THÉMATIQUES

FLIK
ref. PTC1 p.59-60

SOS
ref. PTC2 p.61-62

CARRUSELES
CAROUSELS
TOURNIQUETS

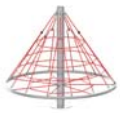
ROTATE
ref. PRC1 p.63-64

REDES
NETS
FILETS

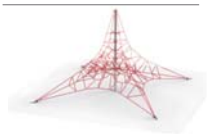
PYRAMID4
ref. PRI4 p.65-66

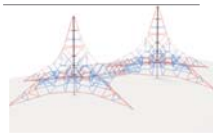
PYRAMID44
ref. PR44 p.67-68

MATERIAL DEPORTIVO
SPORTS EQUIPMENT
MATERIEL SPORTIF

PADEL
ref. PPD1 p.69-70

TRAMEX
ref. PMD2010T p.71-72

MADERA
ref. PMD2010M p.73-74

PING-PONG
ref. PMPP1 p.75

PORTERIA
ref. PJPA1 p.76

CANASTA
ref. PCB1 p.77

ELEMENTOS FITNESS
FITNESS ELEMENTS
ELEMENTS DE SANTE

HIP
ref. PF1 p.78

PUSH
ref. PF2 p.79

TORAX
ref. PF3 p.80

UP
ref. PF4 p.81

ARM
ref. PF5 p.82

STEP
ref. PF6 p.83

SKATE
ref. PF7 p.84

ROW
ref. PF8 p.85

OBLIC
ref. PF9 p.86

PULL
ref. PF10 p.87

SLID
ref. PF11 p.88

BANK
ref. PF12 p.89

BIKE
ref. PF13 p.90

NOVATILU
PLAY

Ref. PML2

PAF

TÜV Rheinland

INFORMACIÓN TÉCNICA
TECHNICAL INFORMATION
TECHNICAL INFORMATION

6,7m²

75x25x94

54cm

2-6a

1h x 1

75x25x68

CUADRO TÉCNICO
TECHNICAL TABLE
TABLEAU TECNIQUE

Medidas expresadas en milímetros
Measurements expressed in millimeters
Mesures exprimées en millimètres

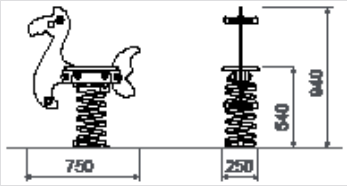

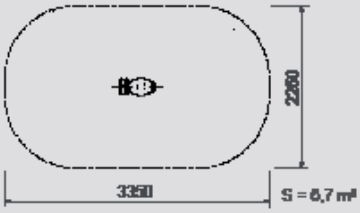

CARACTERÍSTICAS
FEATURES
CHARACTERISIQUES

PLÁSTICO
Polietileno, polipropileno, poliamida. HDPE de 19mm, color uniforme, resistente a la intemperie y al cultivo de bacterias y hongos. Por su capacidad elástica actúa como amortiguador de impactos resultando muy difícil su rotura. No son tóxicos, y cumplen con la EN 71, parte 3.

METAL
Acero inoxidable AISI-304, acero galvanizado en caliente y aluminio. Acero galvanizado y pintado al horno con gran resistencia a la abrasión, la corrosión, los químicos, las manchas y muy resistente a la intemperie.

TORNILLERÍA
Tornillería electro galvanizada y de acero inoxidable calidad 8.8 DIN267, AISI-304.

PLASTIC
Polyethylene, polypropylene, polyamide. HDPE 19mm, uniform color, weather-, bacteria- and fungi-resistant. Its elastic capacity enables it to serve as a shock absorber, making it very difficult to break. Non-toxic, they comply with EN 71, part 3.

METAL
AISI-304 stainless steel, hot-galvanized steel and aluminum. Galvanized steel and baked-on paint, highly resistant to abrasion, corrosion, chemicals and stains, with excellent weather resistance.

FASTENERS
Electro galvanized and stainless steel quality 8.8 DIN267, AISI-304.

PLASTIQUE
Polyéthylène, polypropylène, polyamide. HDPE de 19mm, couleur uniforme, résistant aux intempéries et à la prolifération des bactéries et des moisissures. Amortit les chocs grâce à son élasticité, pratiquement incassable. Non toxique et conforme à la norme EN 71, 3ème partie.

MÉTAL
Acier inoxydable AISI-304, acier galvanisé à chaud et aluminium. Acier galvanisé, peint au four et très résistant à l'abrasion, à la corrosion, aux produits chimiques et aux taches, de même qu'aux intempéries.

VISSERIE
Visserie électro-galvanisée en acier inox de qualité 8.8 DIN267, AISI-304.

NOVATILU se reserva el derecho de realizar modificaciones a sus productos sin previo aviso.
NOVATILU reserves the right to make changes to its products without notice.
NOVATILU se réserve le droit de renoncer à faire des modifications dans ses produits sans préavis.

CONTÁCTANOS
T +34 961 401 000
INFO@NOVATILU.COM

WEBSITE
NOVATILU.COM

NOVATILU®
URBAN LANDSCAPE

NOVATILU PLAY

Ref. PML3

FOCA

TÜV Rheinland

INFORMACIÓN TÉCNICA
TECHNICAL INFORMATION
TECHNICAL INFORMATION

7m²

87x25x96

54cm

2-6a

1h x 1

87x25x75

CUADRO TÉCNICO
TECHNICAL TABLE
TABLEAU TECNIQUE

Medidas expresadas en milímetros
Measurements expressed in millimeters
Mesures exprimées en millimètres

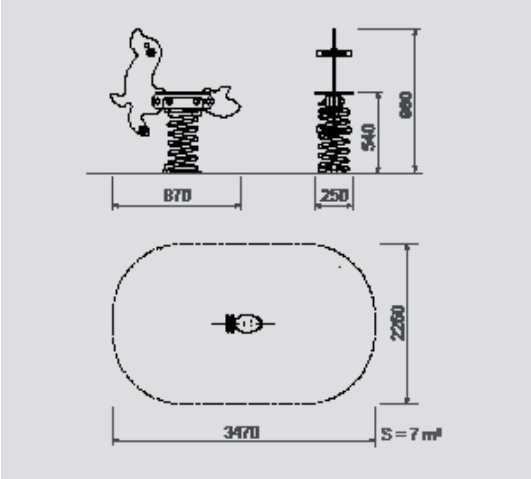

CARACTERÍSTICAS
FEATURES
CHARACTERISIQUES

PLÁSTICO

Polietileno, polipropileno, poliamida. HDPE de 19mm, color uniforme, resistente a la intemperie y al cultivo de bacterias y hongos. Por su capacidad elástica actúa como amortiguador de impactos resultando muy difícil su rotura. No son tóxicos, y cumplen con la EN 71, parte 3.

METAL

Acero inoxidable AISI-304, acero galvanizado en caliente y aluminio. Acero galvanizado y pintado al horno con gran resistencia a la abrasión, la corrosión, los químicos, las manchas y muy resistente a la intemperie.

TORNILLERÍA

Tornillería electro galvanizada y de acero inoxidable calidad 8.8 DIN267, AISI-304.

PLASTIC

Polyethylene, polypropylene, polyamide. HDPE 19mm, uniform color, weather-, bacteria- and fungi-resistant. Its elastic capacity enables it to serve as a shock absorber, making it very difficult to break. Non-toxic, they comply with EN 71, part 3.

METAL

AISI-304 stainless steel, hot-galvanized steel and aluminum. Galvanized steel and baked-on paint, highly resistant to abrasion, corrosion, chemicals and stains, with excellent weather resistance.

FASTENERS

Electro galvanized and stainless steel quality 8.8 DIN267, AISI-304.

PLASTIQUE

Polyéthylène, polypropylène, polyamide. HDPE de 19mm, couleur uniforme, résistant aux intempéries et à la prolifération des bactéries et des moisissures. Amortit les chocs grâce à son élasticité, pratiquement incassable. Non toxique et conforme à la norme EN 71, 3ème partie.

MÉTAL

Acier inoxydable AISI-304, acier galvanisé à chaud et aluminium. Acier galvanisé, peint au four et très résistant à l'abrasion, à la corrosion, aux produits chimiques et aux taches, de même qu'aux intempéries.

VISSERIE

Visserie électro-galvanisée en acier inox de qualité 8.8 DIN267, AISI-304.

NOVATILU se reserva el derecho de realizar modificaciones a sus productos sin previo aviso.
NOVATILU reserves the right to make changes to its products without notice.
NOVATILU se réserve le droit de renoncer à faire des modifications dans ses produits sans préavis.

CONTÁCTANOS
T +34 961 401 000
INFO@NOVATILU.COM

WEBSITE
NOVATILU.COM

NOVATILU®
URBAN LANDSCAPE

NOVATILU PLAY

Ref. PML4

CAMEL

TÜV Rheinland

INFORMACIÓN TÉCNICA
TECHNICAL INFORMATION
TECHNICAL INFORMATION

7,2m²

70x49x90

48cm

2-6a

1h x 1

70x48x62

CUADRO TÉCNICO
TECHNICAL TABLE
TABLEAU TECNIQUE

Medidas expresadas en milímetros
Measurements expressed in millimeters
Mesures exprimées en millimètres

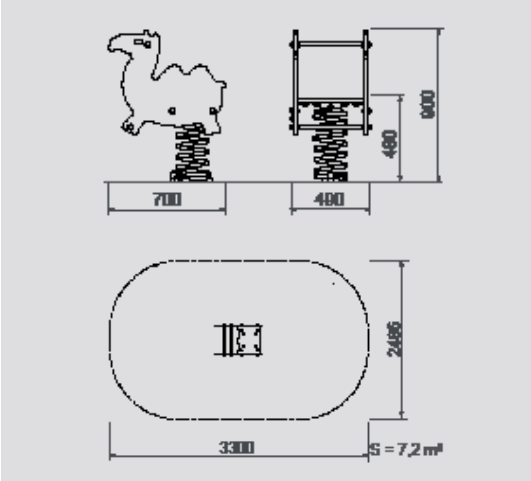

CARACTERÍSTICAS
FEATURES
CHARACTERISIQUES

PLÁSTICO
Polietileno, polipropileno, poliamida. HDPE de 19mm, color uniforme, resistente a la intemperie y al cultivo de bacterias y hongos. Por su capacidad elástica actúa como amortiguador de impactos resultando muy difícil su rotura. No son tóxicos, y cumplen con la EN 71, parte 3.

METAL
Acero inoxidable AISI-304, acero galvanizado en caliente y aluminio. Acero galvanizado y pintado al horno con gran resistencia a la abrasión, la corrosión, los químicos, las manchas y muy resistente a la intemperie.

TORNILLERÍA
Tornillería electro galvanizada y de acero inoxidable calidad 8.8 DIN267, AISI-304.

PLASTIC
Polyethylene, polypropylene, polyamide. HDPE 19mm, uniform color, weather-, bacteria- and fungi-resistant. Its elastic capacity enables it to serve as a shock absorber, making it very difficult to break. Non-toxic, they comply with EN 71, part 3.

METAL
AISI-304 stainless steel, hot-galvanized steel and aluminum. Galvanized steel and baked-on paint, highly resistant to abrasion, corrosion, chemicals and stains, with excellent weather resistance.

FASTENERS
Electro galvanized and stainless steel quality 8.8 DIN267, AISI-304.

PLASTIQUE
Polyéthylène, polypropylène, polyamide. HDPE de 19mm, couleur uniforme, résistant aux intempéries et à la prolifération des bactéries et des moisissures. Amortit les chocs grâce à son élasticité, pratiquement incassable. Non toxique et conforme à la norme EN 71, 3ème partie.

MÉTAL
Acier inoxydable AISI-304, acier galvanisé à chaud et aluminium. Acier galvanisé, peint au four et très résistant à l'abrasion, à la corrosion, aux produits chimiques et aux taches, de même qu'aux intempéries.

VISSERIE
Visserie électro-galvanisée en acier inox de qualité 8.8 DIN267, AISI-304.

NOVATILU se reserva el derecho de realizar modificaciones a sus productos sin previo aviso.
NOVATILU reserves the right to make changes to its products without notice.
NOVATILU se réserve le droit de renoncer à faire des modifications dans ses produits sans préavis.

CONTÁCTANOS
T +34 961 401 000
INFO@NOVATILU.COM

WEBSITE
NOVATILU.COM

NOVATILU®
URBAN LANDSCAPE

NOVATILU PLAY

Ref. PML5

PIG

TÜV Rheinland

INFORMACIÓN TÉCNICA
TECHNICAL INFORMATION
TECHNICAL INFORMATION

7,5m²

77x49x87

48cm

2-6a

1h x 1

77x52x61

CUADRO TÉCNICO
TECHNICAL TABLE
TABLEAU TECNIQUE

Medidas expresadas en milímetros
Measurements expressed in millimeters
Mesures exprimées en millimètres

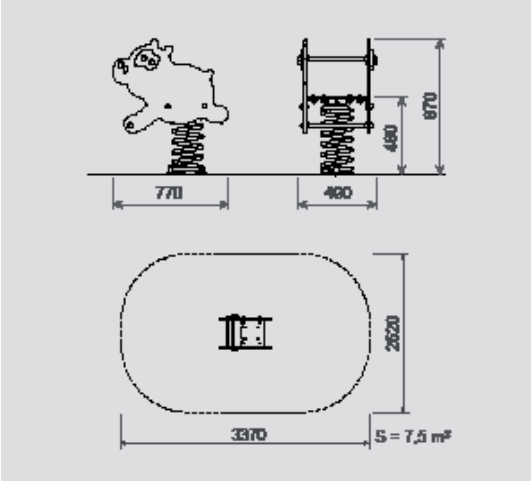

CARACTERÍSTICAS
FEATURES
CHARACTERISIQUES

PLÁSTICO

Polietileno, polipropileno, poliamida. HDPE de 19mm, color uniforme, resistente a la intemperie y al cultivo de bacterias y hongos. Por su capacidad elástica actúa como amortiguador de impactos resultando muy difícil su rotura. No son tóxicos, y cumplen con la EN 71, parte 3.

METAL

Acero inoxidable AISI-304, acero galvanizado en caliente y aluminio. Acero galvanizado y pintado al horno con gran resistencia a la abrasión, la corrosión, los químicos, las manchas y muy resistente a la intemperie.

TORNILLERÍA

Tornillería electro galvanizada y de acero inoxidable calidad 8.8 DIN267, AISI-304.

PLASTIC

Polyethylene, polypropylene, polyamide. HDPE 19mm, uniform color, weather-, bacteria- and fungi-resistant. Its elastic capacity enables it to serve as a shock absorber, making it very difficult to break. Non-toxic, they comply with EN 71, part 3.

METAL

AISI-304 stainless steel, hot-galvanized steel and aluminum. Galvanized steel and baked-on paint, highly resistant to abrasion, corrosion, chemicals and stains, with excellent weather resistance.

FASTENERS

Electro galvanized and stainless steel quality 8.8 DIN267, AISI-304.

PLASTIQUE

Polyéthylène, polypropylène, polyamide. HDPE de 19mm, couleur uniforme, résistant aux intempéries et à la prolifération des bactéries et des moisissures. Amortit les chocs grâce à son élasticité, pratiquement incassable. Non toxique et conforme à la norme EN 71, 3ème partie.

MÉTAL

Acier inoxydable AISI-304, acier galvanisé à chaud et aluminium. Acier galvanisé, peint au four et très résistant à l'abrasion, à la corrosion, aux produits chimiques et aux taches, de même qu'aux intempéries.

VISSERIE

Visserie électro-galvanisée en acier inox de qualité 8.8 DIN267, AISI-304.

NOVATILU se reserva el derecho de realizar modificaciones a sus productos sin previo aviso.
NOVATILU reserves the right to make changes to its products without notice.
NOVATILU se réserve le droit de renoncer à faire des modifications dans ses produits sans préavis.

CONTÁCTANOS
T +34 961 401 000
INFO@NOVATILU.COM

WEBSITE
NOVATILU.COM

NOVATILU®
URBAN LANDSCAPE

NOVATILU PLAY

Ref. PML7

VACA

TÜV Rheinland

INFORMACIÓN TÉCNICA
TECHNICAL INFORMATION
TECHNICAL INFORMATION

7,6m²

81x52x87

48cm

2-6a

1h x 1

81x52x62

CUADRO TÉCNICO
TECHNICAL TABLE
TABLEAU TECNIQUE

Medidas expresadas en milímetros
Measurements expressed in millimeters
Mesures exprimées en millimètres

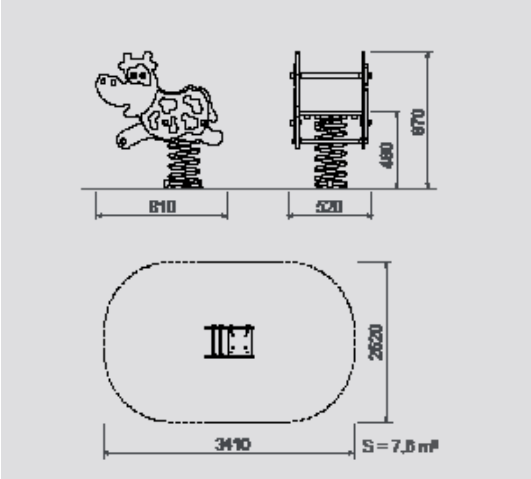

CARACTERÍSTICAS
FEATURES
CHARACTERISIQUES

PLÁSTICO

Polietileno, polipropileno, poliamida. HDPE de 19mm, color uniforme, resistente a la intemperie y al cultivo de bacterias y hongos. Por su capacidad elástica actúa como amortiguador de impactos resultando muy difícil su rotura. No son tóxicos, y cumplen con la EN 71, parte 3.

METAL

Acero inoxidable AISI-304, acero galvanizado en caliente y aluminio. Acero galvanizado y pintado al horno con gran resistencia a la abrasión, la corrosión, los químicos, las manchas y muy resistente a la intemperie.

TORNILLERÍA

Tornillería electro galvanizada y de acero inoxidable calidad 8.8 DIN267, AISI-304.

PLASTIC

Polyethylene, polypropylene, polyamide. HDPE 19mm, uniform color, weather-, bacteria- and fungi-resistant. Its elastic capacity enables it to serve as a shock absorber, making it very difficult to break. Non-toxic, they comply with EN 71, part 3.

METAL

AISI-304 stainless steel, hot-galvanized steel and aluminum. Galvanized steel and baked-on paint, highly resistant to abrasion, corrosion, chemicals and stains, with excellent weather resistance.

FASTENERS

Electro galvanized and stainless steel quality 8.8 DIN267, AISI-304.

PLASTIQUE

Polyéthylène, polypropylène, polyamide. HDPE de 19mm, couleur uniforme, résistant aux intempéries et à la prolifération des bactéries et des moisissures. Amortit les chocs grâce à son élasticité, pratiquement incassable. Non toxique et conforme à la norme EN 71, 3ème partie.

MÉTAL

Acier inoxydable AISI-304, acier galvanisé à chaud et aluminium. Acier galvanisé, peint au four et très résistant à l'abrasion, à la corrosion, aux produits chimiques et aux taches, de même qu'aux intempéries.

VISSERIE

Visserie électro-galvanisée en acier inox de qualité 8.8 DIN267, AISI-304.

NOVATILU se reserva el derecho de realizar modificaciones a sus productos sin previo aviso.
NOVATILU reserves the right to make changes to its products without notice.
NOVATILU se réserve le droit de renoncer à faire des modifications dans ses produits sans préavis.

CONTÁCTANOS
T +34 961 401 000
INFO@NOVATILU.COM

WEBSITE
NOVATILU.COM

NOVATILU® URBAN LANDSCAPE

NOVATILU PLAY

Ref. PML20

BERGY

ACCM PRODUCTO CERTIFICADO

INFORMACIÓN TÉCNICA
TECHNICAL INFORMATION
TECHNICAL INFORMATION

9,75m²

83x45x84

50cm

2-6a

1h x 1

81x46x50

CUADRO TÉCNICO
TECHNICAL TABLE
TABLEAU TECNIQUE

Medidas expresadas en milímetros
Measurements expressed in millimeters
Mesures exprimées en millimètres

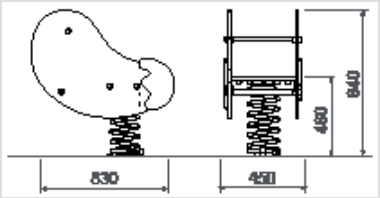

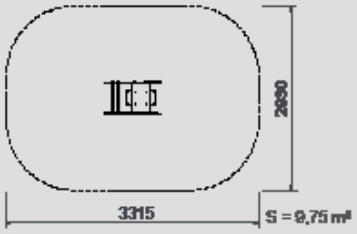

CARACTERÍSTICAS
FEATURES
CHARACTERISIQUES

PLÁSTICO

Polietileno, polipropileno, poliamida. HDPE de 19mm, color uniforme, resistente a la intemperie y al cultivo de bacterias y hongos. Por su capacidad elástica actúa como amortiguador de impactos resultando muy difícil su rotura. No son tóxicos, y cumplen con la EN 71, parte 3.

METAL

Acero inoxidable AISI-304, acero galvanizado en caliente y aluminio. Acero galvanizado y pintado al horno con gran resistencia a la abrasión, la corrosión, los químicos, las manchas y muy resistente a la intemperie.

TORNILLERÍA

Tornillería electro galvanizada y de acero inoxidable calidad 8.8 DIN267, AISI-304.

PLASTIC

Polyethylene, polypropylene, polyamide. HDPE 19mm, uniform color, weather-, bacteria- and fungi-resistant. Its elastic capacity enables it to serve as a shock absorber, making it very difficult to break. Non-toxic, they comply with EN 71, part 3.

METAL

AISI-304 stainless steel, hot-galvanized steel and aluminum. Galvanized steel and baked-on paint, highly resistant to abrasion, corrosion, chemicals and stains, with excellent weather resistance.

FASTENERS

Electro galvanized and stainless steel quality 8.8 DIN267, AISI-304.

PLASTIQUE

Polyéthylène, polypropylène, polyamide. HDPE de 19mm, couleur uniforme, résistant aux intempéries et à la prolifération des bactéries et des moisissures. Amortit les chocs grâce à son élasticité, pratiquement incassable. Non toxique et conforme à la norme EN 71, 3ème partie.

MÉTAL

Acier inoxydable AISI-304, acier galvanisé à chaud et aluminium. Acier galvanisé, peint au four et très résistant à l'abrasion, à la corrosion, aux produits chimiques et aux taches, de même qu'aux intempéries.

VISSERIE

Visserie électro-galvanisée en acier inox de qualité 8.8 DIN267, AISI-304.

NOVATILU se reserva el derecho de realizar modificaciones a sus productos sin previo aviso.
NOVATILU reserves the right to make changes to its products without notice.
NOVATILU se réserve le droit de renoncer à faire des modifications dans ses produits sans préavis.

CONTÁCTANOS
T +34 961 401 000
INFO@NOVATILU.COM

WEBSITE
NOVATILU.COM

NOVATILU® URBAN LANDSCAPE

Ref. PML21

BERRY

ACCM PRODUCTO CERTIFICADO

INFORMACIÓN TÉCNICA
TECHNICAL INFORMATION
TECHNICAL INFORMATION

9,75m²

81x46x92

50cm

2-6a

1h x 1

81x46x50

CUADRO TÉCNICO
TECHNICAL TABLE
TABLEAU TECNIQUE

Medidas expresadas en milímetros
Measurements expressed in millimeters
Mesures exprimées en millimètres

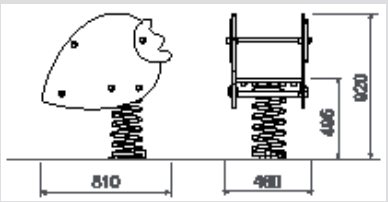

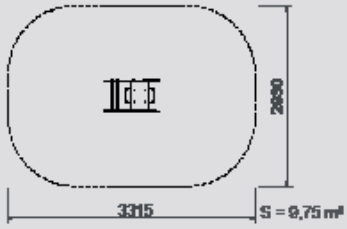

CARACTERÍSTICAS
FEATURES
CHARACTERISIQUES

PLÁSTICO

Polietileno, polipropileno, poliamida. HDPE de 19mm, color uniforme, resistente a la intemperie y al cultivo de bacterias y hongos. Por su capacidad elástica actúa como amortiguador de impactos resultando muy difícil su rotura. No son tóxicos, y cumplen con la EN 71, parte 3.

METAL

Acero inoxidable AISI-304, acero galvanizado en caliente y aluminio. Acero galvanizado y pintado al horno con gran resistencia a la abrasión, la corrosión, los químicos, las manchas y muy resistente a la intemperie.

TORNILLERÍA

Tornillería electro galvanizada y de acero inoxidable calidad 8.8 DIN267, AISI-304.

PLASTIC

Polyethylene, polypropylene, polyamide. HDPE 19mm, uniform color, weather-, bacteria- and fungi-resistant. Its elastic capacity enables it to serve as a shock absorber, making it very difficult to break. Non-toxic, they comply with EN 71, part 3.

METAL

AISI-304 stainless steel, hot-galvanized steel and aluminum. Galvanized steel and baked-on paint, highly resistant to abrasion, corrosion, chemicals and stains, with excellent weather resistance.

FASTENERS

Electro galvanized and stainless steel quality 8.8 DIN267, AISI-304.

PLASTIQUE

Polyéthylène, polypropylène, polyamide. HDPE de 19mm, couleur uniforme, résistant aux intempéries et à la prolifération des bactéries et des moisissures. Amortit les chocs grâce à son élasticité, pratiquement incassable. Non toxique et conforme à la norme EN 71, 3ème partie.

MÉTAL

Acier inoxydable AISI-304, acier galvanisé à chaud et aluminium. Acier galvanisé, peint au four et très résistant à l'abrasion, à la corrosion, aux produits chimiques et aux taches, de même qu'aux intempéries.

VISSERIE

Visserie électro-galvanisée en acier inox de qualité 8.8 DIN267, AISI-304.

NOVATILU se reserva el derecho de realizar modificaciones a sus productos sin previo aviso.
NOVATILU reserves the right to make changes to its products without notice.
NOVATILU se réserve le droit de renoncer à faire des modifications dans ses produits sans préavis.

CONTÁCTANOS
T +34 961 401 000
INFO@NOVATILU.COM

WEBSITE
NOVATILU.COM

NOVATILU® URBAN LANDSCAPE

NOVATILU PLAY

Ref. PML12

EXPLORER

TÜV Rheinland

INFORMACIÓN TÉCNICA
TECHNICAL INFORMATION
TECHNICAL INFORMATION

9,35m²

95x92x98

48cm

2-6a

1h x 1

95x92x74

CUADRO TÉCNICO
TECHNICAL TABLE
TABLEAU TECNIQUE

Medidas expresadas en milímetros
Measurements expressed in millimeters
Mesures exprimées en millimètres

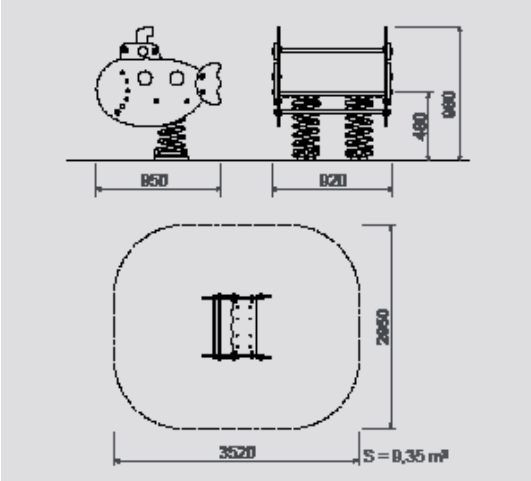

CARACTERÍSTICAS
FEATURES
CHARACTERISIQUES

PLÁSTICO

Polietileno, polipropileno, poliamida. HDPE de 19mm, color uniforme, resistente a la intemperie y al cultivo de bacterias y hongos. Por su capacidad elástica actúa como amortiguador de impactos resultando muy difícil su rotura. No son tóxicos, y cumplen con la EN 71, parte 3.

METAL

Acero inoxidable AISI-304, acero galvanizado en caliente y aluminio. Acero galvanizado y pintado al horno con gran resistencia a la abrasión, la corrosión, los químicos, las manchas y muy resistente a la intemperie.

TORNILLERÍA

Tornillería electro galvanizada y de acero inoxidable calidad 8.8 DIN267, AISI-304.

PLASTIC

Polyethylene, polypropylene, polyamide. HDPE 19mm, uniform color, weather-, bacteria- and fungi-resistant. Its elastic capacity enables it to serve as a shock absorber, making it very difficult to break. Non-toxic, they comply with EN 71, part 3.

METAL

AISI-304 stainless steel, hot-galvanized steel and aluminum. Galvanized steel and baked-on paint, highly resistant to abrasion, corrosion, chemicals and stains, with excellent weather resistance.

FASTENERS

Electro galvanized and stainless steel quality 8.8 DIN267, AISI-304.

PLASTIQUE

Polyéthylène, polypropylène, polyamide. HDPE de 19mm, couleur uniforme, résistant aux intempéries et à la prolifération des bactéries et des moisissures. Amortit les chocs grâce à son élasticité, pratiquement incassable. Non toxique et conforme à la norme EN 71, 3ème partie.

MÉTAL

Acier inoxydable AISI-304, acier galvanisé à chaud et aluminium. Acier galvanisé, peint au four et très résistant à l'abrasion, à la corrosion, aux produits chimiques et aux taches, de même qu'aux intempéries.

VISSERIE

Visserie électro-galvanisée en acier inox de qualité 8.8 DIN267, AISI-304.

NOVATILU se reserva el derecho de realizar modificaciones a sus productos sin previo aviso.
NOVATILU reserves the right to make changes to its products without notice.
NOVATILU se réserve le droit de renoncer à faire des modifications dans ses produits sans préavis.

CONTÁCTANOS
T +34 961 401 000
INFO@NOVATILU.COM

WEBSITE
NOVATILU.COM

NOVATILU®
URBAN LANDSCAPE

NOVATILU PLAY

Ref. PML13

PICOS

TÜV Rheinland

INFORMACIÓN TÉCNICA
TECHNICAL INFORMATION
TECHNICAL INFORMATION

13,2m²

348x25x130

60cm

2-6a

2h x 1

348x25x92

CUADRO TÉCNICO
TECHNICAL TABLE
TABLEAU TECNIQUE

Medidas expresadas en milímetros
Measurements expressed in millimeters
Mesures exprimées en millimètres

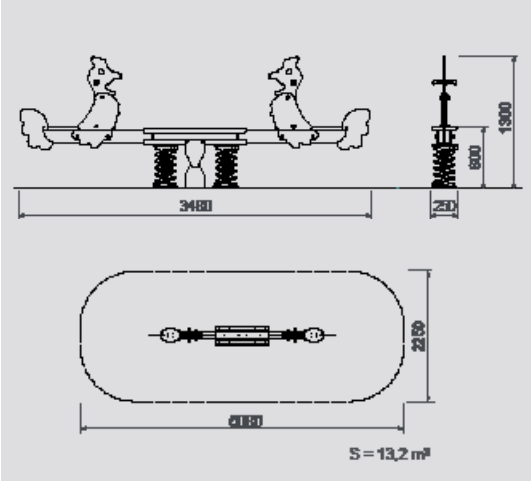

CARACTERÍSTICAS
FEATURES
CHARACTERISIQUES

PLÁSTICO

Polietileno, polipropileno, poliamida. HDPE de 19mm, color uniforme, resistente a la intemperie y al cultivo de bacterias y hongos. Por su capacidad elástica actúa como amortiguador de impactos resultando muy difícil su rotura. No son tóxicos, y cumplen con la EN 71, parte 3.

METAL

Acero inoxidable AISI-304, acero galvanizado en caliente y aluminio. Acero galvanizado y pintado al horno con gran resistencia a la abrasión, la corrosión, los químicos, las manchas y muy resistente a la intemperie.

TORNILLERÍA

Tornillería electro galvanizada y de acero inoxidable calidad 8.8 DIN267, AISI-304.

PLASTIC

Polyethylene, polypropylene, polyamide. HDPE 19mm, uniform color, weather-, bacteria- and fungi-resistant. Its elastic capacity enables it to serve as a shock absorber, making it very difficult to break. Non-toxic, they comply with EN 71, part 3.

METAL

AISI-304 stainless steel, hot-galvanized steel and aluminum. Galvanized steel and baked-on paint, highly resistant to abrasion, corrosion, chemicals and stains, with excellent weather resistance.

FASTENERS

Electro galvanized and stainless steel quality 8.8 DIN267, AISI-304.

PLASTIQUE

Polyéthylène, polypropylène, polyamide. HDPE de 19mm, couleur uniforme, résistant aux intempéries et à la prolifération des bactéries et des moisissures. Amortit les chocs grâce à son élasticité, pratiquement incassable. Non toxique et conforme à la norme EN 71, 3ème partie.

MÉTAL

Acier inoxydable AISI-304, acier galvanisé à chaud et aluminium. Acier galvanisé, peint au four et très résistant à l'abrasion, à la corrosion, aux produits chimiques et aux taches, de même qu'aux intempéries.

VISSERIE

Visserie électro-galvanisée en acier inox de qualité 8.8 DIN267, AISI-304.

NOVATILU se reserva el derecho de realizar modificaciones a sus productos sin previo aviso.
NOVATILU reserves the right to make changes to its products without notice.
NOVATILU se réserve le droit de renoncer à faire des modifications dans ses produits sans préavis.

CONTÁCTANOS
T +34 961 401 000
INFO@NOVATILU.COM

WEBSITE
NOVATILU.COM

NOVATILU® URBAN LANDSCAPE

NOVATILU PLAY

Ref. PML10

GUS

TÜV Rheinland

INFORMACIÓN TÉCNICA
TECHNICAL INFORMATION
TECHNICAL INFORMATION

8,4m²

151x25x86

56cm

2-6a

1h x 1

151x25x64

CUADRO TÉCNICO
TECHNICAL TABLE
TABLEAU TECNIQUE

Medidas expresadas en milímetros
Measurements expressed in millimeters
Mesures exprimées en millimètres

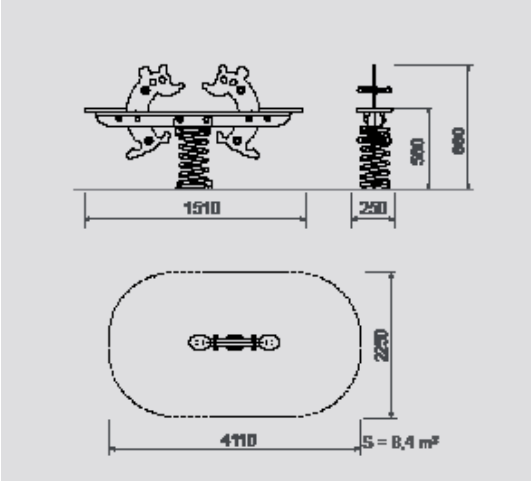

CARACTERÍSTICAS
FEATURES
CHARACTERISIQUES

PLÁSTICO

Polietileno, polipropileno, poliamida. HDPE de 19mm, color uniforme, resistente a la intemperie y al cultivo de bacterias y hongos. Por su capacidad elástica actúa como amortiguador de impactos resultando muy difícil su rotura. No son tóxicos, y cumplen con la EN 71, parte 3.

METAL

Acero inoxidable AISI-304, acero galvanizado en caliente y aluminio. Acero galvanizado y pintado al horno con gran resistencia a la abrasión, la corrosión, los químicos, las manchas y muy resistente a la intemperie.

TORNILLERÍA

Tornillería electro galvanizada y de acero inoxidable calidad 8.8 DIN267, AISI-304.

PLASTIC

Polyethylene, polypropylene, polyamide. HDPE 19mm, uniform color, weather-, bacteria- and fungi-resistant. Its elastic capacity enables it to serve as a shock absorber, making it very difficult to break. Non-toxic, they comply with EN 71, part 3.

METAL

AISI-304 stainless steel, hot-galvanized steel and aluminum. Galvanized steel and baked-on paint, highly resistant to abrasion, corrosion, chemicals and stains, with excellent weather resistance.

FASTENERS

Electro galvanized and stainless steel quality 8.8 DIN267, AISI-304.

PLASTIQUE

Polyéthylène, polypropylène, polyamide. HDPE de 19mm, couleur uniforme, résistant aux intempéries et à la prolifération des bactéries et des moisissures. Amortit les chocs grâce à son élasticité, pratiquement incassable. Non toxique et conforme à la norme EN 71, 3ème partie.

MÉTAL

Acier inoxydable AISI-304, acier galvanisé à chaud et aluminium. Acier galvanisé, peint au four et très résistant à l'abrasion, à la corrosion, aux produits chimiques et aux taches, de même qu'aux intempéries.

VISSERIE

Visserie électro-galvanisée en acier inox de qualité 8.8 DIN267, AISI-304.

NOVATILU se reserva el derecho de realizar modificaciones a sus productos sin previo aviso.
NOVATILU reserves the right to make changes to its products without notice.
NOVATILU se réserve le droit de renoncer à faire des modifications dans ses produits sans préavis.

CONTÁCTANOS
T +34 961 401 000
INFO@NOVATILU.COM

WEBSITE
NOVATILU.COM

NOVATILU®
URBAN LANDSCAPE

NOVATILU
PLAY

FLIP CUNA Ref. PCL2

FLIP MIXTO Ref. PCL3

TÜV Rheinland

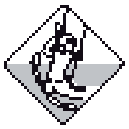

Ref. PCL1

FLIP

21,75m²

345x124x230

132cm

3-14a

2h x 2

326xØ14

Medidas expresadas en milímetros
Measurements expressed in millimeters
Mesures exprimées en millimètres

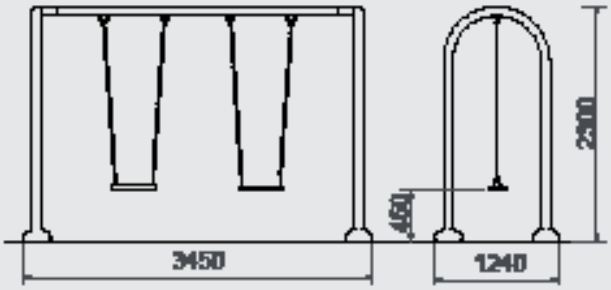

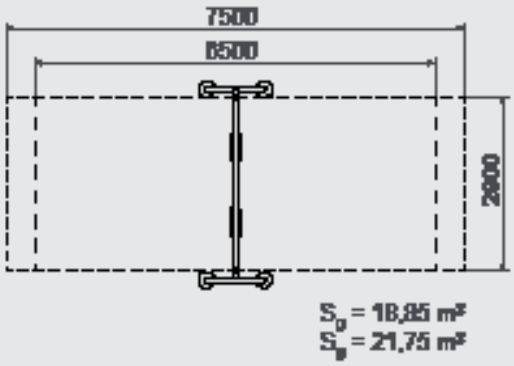

CARACTERÍSTICAS
CHARACTERISTICS
CARACTÉRISTIQUES

METAL

Acero inoxidable AISI-304, acero galvanizado en caliente y aluminio. Acero galvanizado y pintado al horno con gran resistencia a la abrasión, la corrosión, los químicos y las manchas, muy resistente a la intemperie.

TORNILLERÍA

Tornillería electro galvanizada y de acero inoxidable calidad 8.8 DIN267, AISI-304.

CADENA

Acero inoxidable Ø 5mm.

METAL

AISI-304 stainless steel, hot-galvanized steel and aluminum. Galvanized steel and baked-on paint, highly resistant to abrasion, corrosion, chemicals and stains, with excellent weather resistance.

FASTENERS

Electro galvanized and stainless steel quality 8.8 DIN267, AISI-304.

CHAIN

Stainless steel chains Ø 5mm.

MÉTAL

Acier inoxydable AISI-304, acier galvanisé à chaud et aluminium. Acier galvanisé, peint au four et très résistant à l'abrasion, à la corrosion, aux produits chimiques et aux taches, de même qu'aux intempéries.

VISSERIE

Visserie électro-galvanisée en acier inox de qualité 8.8 DIN267, AISI-304.

CHAÎNE

Chaînes en acier inoxydable Ø 5mm.

COMPOSICIÓN
COMPONENTS
COMPOSITION

- **Asiento plano y/o asiento cuna**
  Postes
  Dintel
  Cadenas
- Flat seat and/or Nest seat
  Posts
  Lintel
  Chains
- Siège plat et/o siège nid
  Poteaux
  Linteau
  Chaîne

COLORES
COLOURS
COLOURS

NOVATILU se reserva el derecho de realizar modificaciones a sus productos sin previo aviso.
NOVATILU reserves the right to make changes to its products without notice.
NOVATILU se réserve le droit de renoncer à faire des modifications dans ses produits sans préavis.

CONTÁCTANOS
T +34 961 401 000
INFO@NOVATILU.COM

WEBSITE
NOVATILU.COM

NOVATILU®
URBAN LANDSCAPE

NOVATILU PLAY

CLOK CUNA Ref. PCL5

CLOK MIXTO Ref. PCL6

TÜV Rheinland

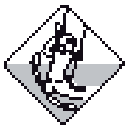

22,5m² 370x200x240 125cm 3-14a 3h x 2 280x40x27

Ref. PCL4

CLOK

Medidas expresadas en milímetros
Measurements expressed in millimeters
Mesures exprimées en millimètres

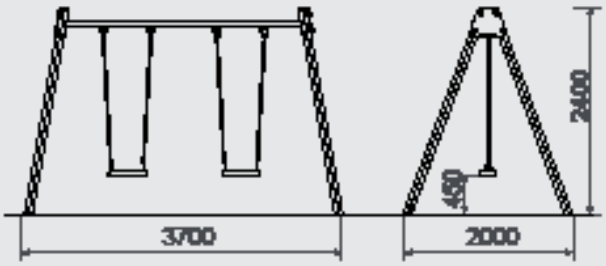

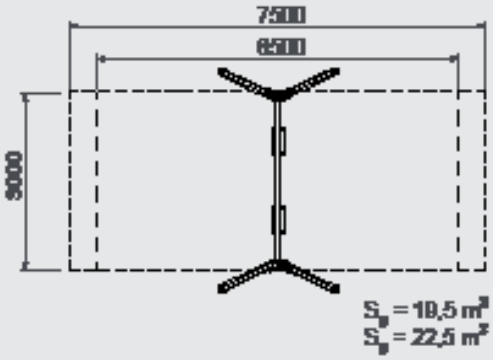

CARACTERÍSTICAS
CHARACTERISTICS
CARACTÉRISTIQUES

MADERA

Madera laminada de pino escandinavo, certificada por PEFC y FSC conforme a la Normativa EN351/EN335. Tratada en autoclave mediante TANALITH clase de resistencia GL24 (riesgo IV). En condiciones meteorológicas variables, la madera puede presentar pequeñas grietas que NO reducen su durabilidad. Esta madera no se tuerce ni se distorsiona. La resina y nudos son su parte natural.

PLÁSTICO

Polietileno, polipropileno, poliamida.
HDPE, color uniforme, resistente a la intemperie y al cultivo de bacterias y hongos. Por su capacidad elástica actúa como amortiguador de impactos resultando muy difícil su rotura. No son tóxicos, y cumplen con la EN 71, parte 3.

METAL

Acero inoxidable AISI-304, acero galvanizado en caliente y aluminio. Acero galvanizado y pintado al horno con gran resistencia a la abrasión, la corrosión, los químicos y las manchas, muy resistente a la intemperie.

TORNILLERÍA

Tornillería electro galvanizada y de acero inoxidable calidad 8.8 DIN267, AISI-304.

CADENA

Acero inoxidable Ø 5mm.

WOOD

Laminated Scandinavian pine, certified by PEFC and FSC according to Standard EN351/EN335. Treated with TANALITH. Strength class GL24 (risk factor IV). In changing weather conditions, small cracks may appear in the wood that do NOT affect its durability. This wood does not bend or warp. The knots and resin are natural.

PLASTIC

Polyethylene, polypropylene, polyamide.
HDPE, uniform color, weather-, bacteria- and fungi-resistant. Its elastic capacity enables it to serve as a shock absorber, making it very difficult to break. Non-toxic, they comply with EN 71, part 3.

METAL

AISI-304 stainless steel, hot-galvanized steel and aluminum. Galvanized steel and baked-on paint, highly resistant to abrasion, corrosion, chemicals and stains, with excellent weather resistance.

FASTENERS

Electro galvanized and stainless steel quality 8.8 DIN267, AISI-304.

CHAIN

Stainless steel chains Ø 5mm.

BOIS

Pin scandinave stratifié, certifié PEFC et FSC conformément à la norme EN351/EN335. Traité au TANALITH. Classe de résistance GL24 (risque IV). Dans des conditions météorologiques variables, le bois peut présenter de petites fissures qui N'EN diminuent PAS la durabilité. Ce bois ne se tord pas et ne se déforme pas. La résine et les nœuds en font partie intégrante.

PLASTIQUE

Polyéthylène, polypropylène, polyamide.
HDPE, couleur uniforme, résistant aux intempéries et à la prolifération des bactéries et des moisissures. Amortit les chocs grâce à son élasticité, pratiquement incassable. Non toxique et conforme à la norme EN 71, 3ème partie.

MÉTAL

Acier inoxydable AISI-304, acier galvanisé à chaud et aluminium. Acier galvanisé, peint au four et très résistant à l'abrasion, à la corrosion, aux produits chimiques et aux taches, de même qu'aux intempéries.

VISSERIE

Visserie électro-galvanisée en acier inox de qualité 8.8 DIN267, AISI-304.

CHAÎNE

Chaînes en acier inoxydable Ø 5mm.

COMPOSICIÓN
COMPONENTS
COMPOSITION

- **Asiento plano y/o asiento cuna**
  Postes de madera
  Embellecedores de HDPE
  Dintel
  Cadenas
- Flat seat and/or Nest seat
  Wooden posts
  HDPE parts
  Lintel
  Chains
- Siège plat et/o siège nid
  Poteaux de bois
  Enjoliveur HDPE
  Linteau
  Chaîne

COLORES
COLOURS
COLOURS

NOVATILU se reserva el derecho de realizar modificaciones a sus productos sin previo aviso.
NOVATILU reserves the right to make changes to its products without notice.
NOVATILU se réserve le droit de renoncer à faire des modifications dans ses produits sans préavis.

CONTÁCTANOS
T +34 961 401 000
INFO@NOVATILU.COM

WEBSITE
NOVATILU.COM

NOVATILU®
URBAN LANDSCAPE

NOVATILU
PLAY

TIK Ref. PCL7

TIK CUNA Ref. PCL8

TÜV Rheinland

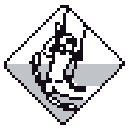

Ref. PCL9

BELL

PCL7 - 8	15m²	227x200x240	125cm	3-14a	2h x 2	260x9x9
PCL9	22,5m²	346x200x240	132cm	2-8a	3h x 2	280x40x27

Medidas expresadas en milímetros
Measurements expressed in millimeters
Mesures exprimées en millimètres

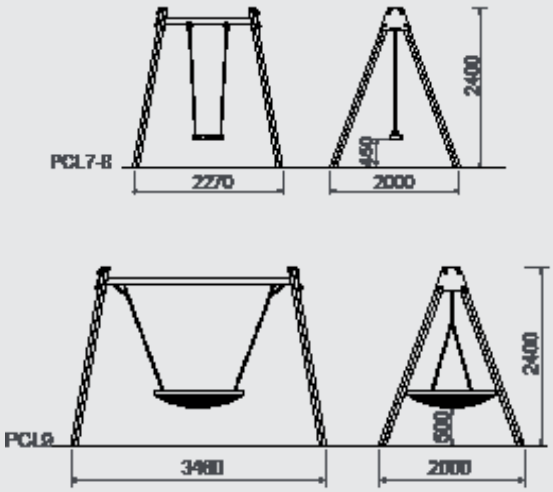

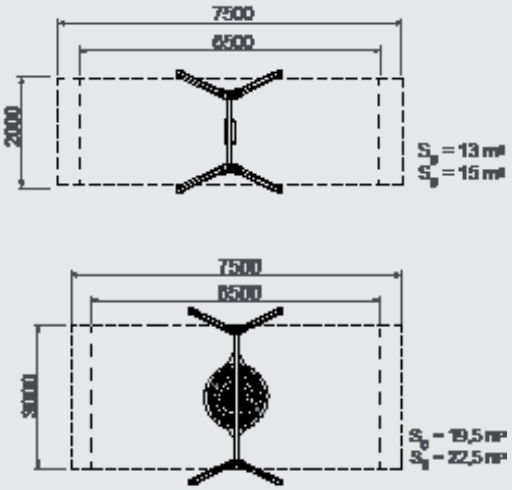

CARACTERÍSTICAS
CHARACTERISTICS
CARACTÉRISTIQUES

MADERA

Madera laminada de pino escandinavo, certificada por PEFC y FSC conforme a la Normativa EN351/EN335. Tratada en autoclave mediante TANALITH clase de resistencia GL24 (riesgo IV). En condiciones meteorológicas variables, la madera puede presentar pequeñas grietas que NO reducen su durabilidad. Esta madera no se tuerce ni se distorsiona. La resina y nudos son su parte natural.

PLÁSTICO

Polietileno, polipropileno, poliamida.
HDPE, color uniforme, resistente a la intemperie y al cultivo de bacterias y hongos. Por su capacidad elástica actúa como amortiguador de impactos resultando muy difícil su rotura. No son tóxicos, y cumplen con la EN 71, parte 3.

METAL

Acero inoxidable AISI-304, acero galvanizado en caliente y aluminio. Acero galvanizado y pintado al horno con gran resistencia a la abrasión, la corrosión, los químicos y las manchas, muy resistente a la intemperie.

TORNILLERÍA

Tornillería electro galvanizada y de acero inoxidable calidad 8.8 DIN267, AISI-304.

CUERDAS

Redes de cuerda armada antivandálica: Ø 16mm, 6 hilos de acero trenzados recubiertos de polipropileno. Conectores de aluminio.

CADENA

Acero inoxidable Ø 5mm.

WOOD

Laminated Scandinavian pine, certified by PEFC and FSC according to Standard EN351/EN335. Treated with TANALITH. Strength class GL24 (risk factor IV). In changing weather conditions, small cracks may appear in the wood that do NOT affect its durability. This wood does not bend or warp. The knots and resin are natural.

PLASTIC

Polyethylene, polypropylene, polyamide.
HDPE, uniform color, weather-, bacteria- and fungi-resistant. Its elastic capacity enables it to serve as a shock absorber, making it very difficult to break. Non-toxic, they comply with EN 71, part 3.

METAL

AISI-304 stainless steel, hot-galvanized steel and aluminum. Galvanized steel and baked-on paint, highly resistant to abrasion, corrosion, chemicals and stains, with excellent weather resistance.

FASTENERS

Electro galvanized and stainless steel quality 8.8 DIN267, AISI-304.

ROPES

Vandal-proof reinforced rope nets: Ø 16mm, 6 twisted steel cables, covered in polypropylene. Aluminum connectors.

CHAIN

Stainless steel chains Ø 5mm.

BOIS

Pin scandinave stratifié, certifié PEFC et FSC conformément à la norme EN351/EN335. Traité au TANALITH. Classe de résistance GL24 (risque IV). Dans des conditions météorologiques variables, le bois peut présenter de petites fissures qui N'EN diminuent PAS la durabilité. Ce bois ne se tord pas et ne se déforme pas. La résine et les nœuds en font partie intégrante.

PLASTIQUE

Polyéthylène, polypropylène, polyamide.
HDPE, couleur uniforme, résistant aux intempéries et à la prolifération des bactéries et des moisissures. Amortit les chocs grâce à son élasticité, pratiquement incassable. Non toxique et conforme à la norme EN 71, 3ème partie.

MÉTAL

Acier inoxydable AISI-304, acier galvanisé à chaud et aluminium. Acier galvanisé, peint au four et très résistant à l'abrasion, à la corrosion, aux produits chimiques et aux taches, de même qu'aux intempéries.

VISSERIE

Visserie électro-galvanisée en acier inox de qualité 8.8 DIN267, AISI-304.

CORDES

Filets de corde armée anti-vandalisme : Ø 16mm, 6 fils d'acier tressés revêtus de polypropylène. Raccords en aluminium.

CHAÎNE

Chaînes en acier inoxydable Ø 5mm.

COMPOSICIÓN
COMPONENTS
COMPOSITION

- **Asiento 875x1200mm**
  Postes de madera
  Embellecedores de HDPE
  Dintel
  Cadenas
- Seat 875x1200mm
  Wooden posts
  HDPE parts
  Lintel
  Chains
- Siège 875x1200mm
  Poteaux de bois
  Enjoliveur HDPE
  Linteau
  Chaîne

COLORES
COLOURS
COLOURS

NOVATILU se reserva el derecho de realizar modificaciones a sus productos sin previo aviso.
NOVATILU reserves the right to make changes to its products without notice.
NOVATILU se réserve le droit de renoncer à faire des modifications dans ses produits sans préavis.

CONTÁCTANOS
T +34 961 401 000
INFO@NOVATILU.COM

WEBSITE
NOVATILU.COM

NOVATILU®
URBAN LANDSCAPE

NOVATILU
PLAY

Ref. PTB2

Ref. PTB1

TÜV Rheinland

PTB1	20,3m^2	330x58x230	150cm	4-8a	2h x 2	293x55x223
PTB2	18m^2	258x58x180	100cm	2-6a	2h x 2	280x55x170

Ref. PTB1 Y PTB2

FAST & SLOW

Medidas expresadas en milímetros
Measurements expressed in millimeters
Mesures exprimées en millimètres

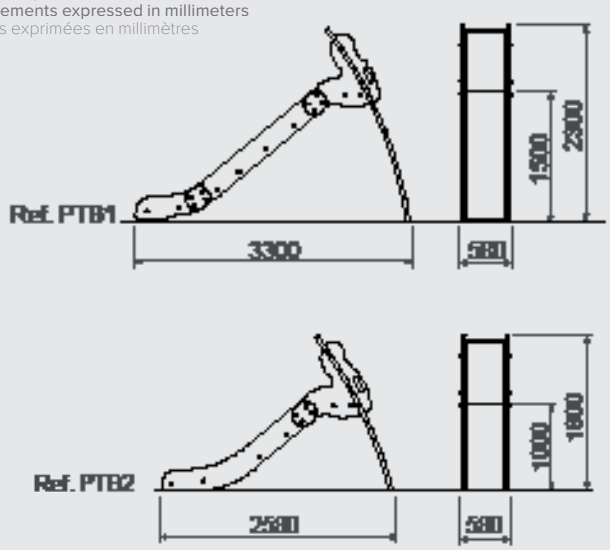

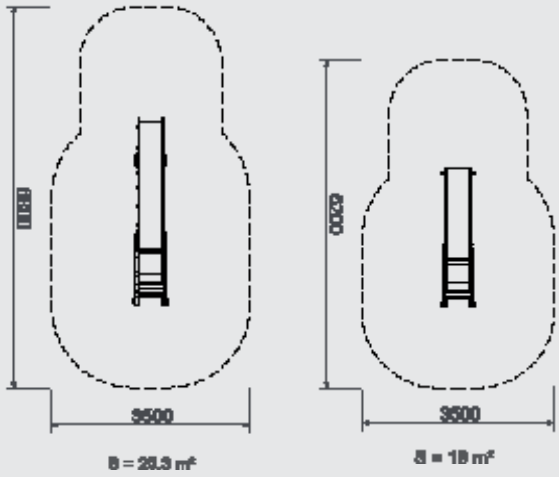

CARACTERÍSTICAS
CHARACTERISTICS
CARACTÉRISTIQUES

PLÁSTICO

Polietileno, polipropileno, poliamida.
HDPE de 19mm, color uniforme, resistente a la intemperie y al cultivo de bacterias y hongos. Por su capacidad elástica actúa como amortiguador de impactos resultando muy difícil su rotura. No son tóxicos, y cumplen con la EN 71, parte 3.

METAL

Acero inoxidable AISI-304, acero galvanizado en caliente y aluminio. Acero galvanizado y pintado al horno con gran resistencia a la abrasión, la corrosión, los químicos y las manchas, muy resistente a la intemperie.

TORNILLERÍA

Tornillería electro galvanizada y de acero inoxidable calidad 8.8 DIN267, AISI-304.

PLASTIC

Polyethylene, polypropylene, polyamide.
HDPE 19mm, uniform color, weather-, bacteria- and fungi-resistant. Its elastic capacity enables it to serve as a shock absorber, making it very difficult to break. Non-toxic, they comply with EN 71, part 3.

METAL

AISI-304 stainless steel, hot-galvanized steel and aluminum. Galvanized steel and baked-on paint, highly resistant to abrasion, corrosion, chemicals and stains, with excellent weather resistance.

FASTENERS

Electro galvanized and stainless steel quality 8.8 DIN267, AISI-304.

PLASTIQUE

Polyéthylène, polypropylène, polyamide.
HDPE de 19mm, couleur uniforme, résistant aux intempéries et à la prolifération des bactéries et des moisissures. Amortit les chocs grâce à son élasticité, pratiquement incassable. Non toxique et conforme à la norme EN 71, 3ème partie.

MÉTAL

Acier inoxydable AISI-304, acier galvanisé à chaud et aluminium. Acier galvanisé, peint au four et très résistant à l'abrasion, à la corrosion, aux produits chimiques et aux taches, de même qu'aux intempéries.

VISSERIE

Visserie électro-galvanisée en acier inox de qualité 8.8 DIN267, AISI-304.

COMPOSICIÓN
COMPONENTS
COMPOSITION

- **Tobogán con rampa de acero inoxidable**
  Escalera de acero inoxidable
  Embellecedores de HDPE
- Stainless steel slide
  Stainless steel ladder
  HDPE parts
- Toboggan inox
  Échelles inox
  Enjoliveur HDPE

COLORES
COLOURS
COLOURS

NOVATILU se reserva el derecho de realizar modificaciones a sus productos sin previo aviso.
NOVATILU reserves the right to make changes to its products without notice.
NOVATILU se réserve le droit de renoncer à faire des modifications dans ses produits sans préavis.

CONTÁCTANOS
T +34 961 401 000
INFO@NOVATILU.COM

WEBSITE
NOVATILU.COM

NOVATILU®
URBAN LANDSCAPE

NOVATILU PLAY

ekko

TÜV Rheinland

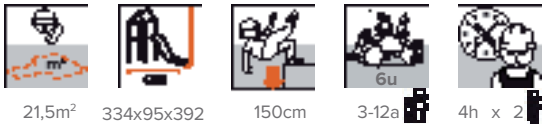

21,5m² | 334x95x392 | 150cm | 3-12a | 4h x 2 | 370x9x9

Ref. PEC0

ONA

Medidas expresadas en milímetros
Measurements expressed in millimeters
Mesures exprimées en millimètres

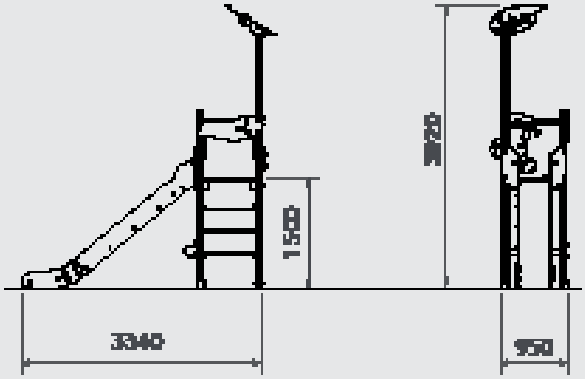

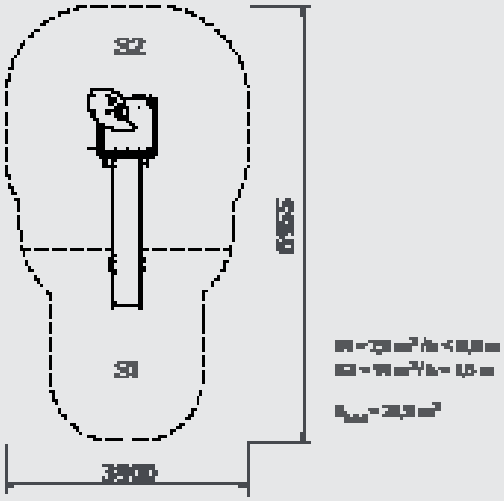

CARACTERÍSTICAS
CHARACTERISTICS
CARACTÉRISTIQUES

MADERA

Madera laminada de pino escandinavo, certificada por PEFC y FSC conforme a la Normativa EN351/EN335. Tratada en autoclave mediante TANALITH clase de resistencia GL24 (riesgo IV). En condiciones meteorológicas variables, la madera puede presentar pequeñas grietas que NO reducen su durabilidad. Esta madera no se tuerce ni se distorsiona. La resina y nudos son su parte natural. Plataformas en Tablero Fenólico Antideslizante de 21mm e inocuo, resistente al desgaste y a la abrasión. Con protección lateral impermeable.

PLÁSTICO

Polietileno, polipropileno, poliamida.
HDPE de 19mm, color uniforme, resistente a la intemperie y al cultivo de bacterias y hongos. Por su capacidad elástica actúa como amortiguador de impactos resultando muy difícil su rotura. No son tóxicos, y cumplen con la EN 71, parte 3.

METAL

Acero inoxidable AISI-304, acero galvanizado en caliente y aluminio. Acero galvanizado y pintado al horno con gran resistencia a la abrasión, la corrosión, los químicos y las manchas, muy resistente a la intemperie.

TORNILLERÍA

Tornillería electro galvanizada y de acero inoxidable calidad 8.8 DIN267, AISI-304.

CUERDAS

Redes de cuerda armada antivandálica: Ø 16mm, 6 hilos de acero trenzados recubiertos de polipropileno. Conectores de aluminio.

WOOD

Laminated Scandinavian pine, certified by PEFC and FSC according to Standard EN351/EN335. Treated with TANALITH. Strength class GL24 (risk factor IV). In changing weather conditions, small cracks may appear in the wood that do NOT affect its durability. This wood does not bend or warp. The knots and resin are natural. Platforms made from 21mm innocuous non-skid phenolic board, resistant to wear and abrasion. With waterproof side protection.

PLASTIC

Polyethylene, polypropylene, polyamide.
HDPE 19mm, uniform color, weather-, bacteria- and fungi-resistant. Its elastic capacity enables it to serve as a shock absorber, making it very difficult to break. Non-toxic, they comply with EN 71, part 3.

METAL

AISI-304 stainless steel, hot-galvanized steel and aluminum. Galvanized steel and baked-on paint, highly resistant to abrasion, corrosion, chemicals and stains, with excellent weather resistance.

FASTENERS

Electro galvanized and stainless steel quality 8.8 DIN267, AISI-304.

ROPES

Vandal-proof reinforced rope nets: Ø 16mm, 6 twisted steel cables, covered in polypropylene. Aluminum connectors.

BOIS

Pin scandinave stratifié, certifié PEFC et FSC conformément à la norme EN351/EN335. Traité au TANALITH. Classe de résistance GL24 (risque IV). Dans des conditions météorologiques variables, le bois peut présenter de petites fissures qui N'EN diminuent PAS la durabilité. Ce bois ne se tord pas et ne se déforme pas. La résine et les nœuds en font partie intégrante. Plateformes en panneau phénolique antidérapant de 21 mm, sans danger, résistant à l'usure et à l'abrasion. Avec protection latérale imperméable.

PLASTIQUE

Polyéthylène, polypropylène, polyamide.
HDPE de 19mm, couleur uniforme, résistant aux intempéries et à la prolifération des bactéries et des moisissures. Amortit les chocs grâce à son élasticité, pratiquement incassable. Non toxique et conforme à la norme EN 71, 3ème partie.

MÉTAL

Acier inoxydable AISI-304, acier galvanisé à chaud et aluminium. Acier galvanisé, peint au four et très résistant à l'abrasion, à la corrosion, aux produits chimiques et aux taches, de même qu'aux intempéries.

VISSERIE

Visserie électro-galvanisée en acier inox de qualité 8.8 DIN267, AISI-304.

CORDES

Filets de corde armée anti-vandalisme : Ø 16mm, 6 fils d'acier tressés revêtus de polypropylène. Raccords en aluminium.

COMPOSICIÓN
COMPONENTS
COMPOSITION

- **1 Torre**
  1 Techo
  1 Plataforma
  1 Panel lúdico
  1 Panel protector
  2 Agarraderos
  1 Escalerilla
  1 Mostrador
  1 Tobogán Inoxidable

- 1 Tower
  1 Roof
  1 Platform
  1 Play panel
  1 Protective panel
  2 Hand grips
  1 Ladders
  1 Counter
  1 Stainless steel slide

- 1 Tour
  1 Plafond
  1 Plateforme
  1 Panneau de jeu
  1 Panneau de protection
  2 Poignées
  1 Petites échelles
  1 Comptoir
  1 Toboggan inox

COLORES
COLOURS
COLOURS

NOVATILU se reserva el derecho de realizar modificaciones a sus productos sin previo aviso.
NOVATILU reserves the right to make changes to its products without notice.
NOVATILU se réserve le droit de renoncer à faire des modifications dans ses produits sans préavis.

CONTÁCTANOS
T +34 961 401 000
INFO@NOVATILU.COM

WEBSITE
NOVATILU.COM

NOVATILU®
URBAN LANDSCAPE

NOVATILU PLAY

ekko

TÜV Rheinland

32m² 334x328x392 215cm 3-12a 5h x 2 370x9x9

Ref. PEC1

YUM

Medidas expresadas en milímetros
Measurements expressed in millimeters
Mesures exprimées en millimètres

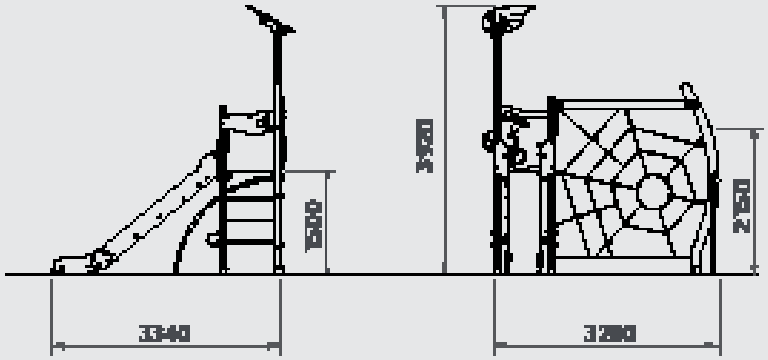

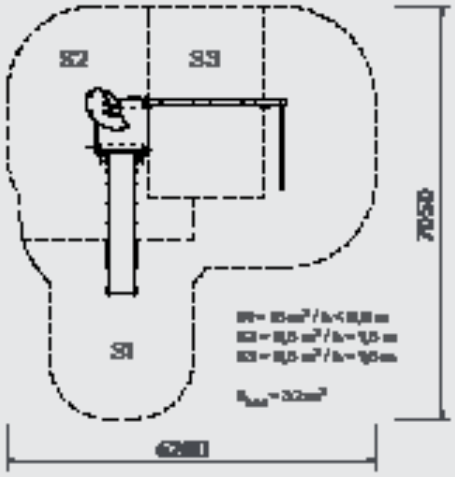

CARACTERÍSTICAS
CHARACTERISTICS
CARACTÉRISTIQUES

MADERA

Madera laminada de pino escandinavo, certificada por PEFC y FSC conforme a la Normativa EN351/EN335. Tratada en autoclave mediante TANALITH clase de resistencia GL24 (riesgo IV). En condiciones meteorológicas variables, la madera puede presentar pequeñas grietas que NO reducen su durabilidad. Esta madera no se tuerce ni se distorsiona. La resina y nudos son su parte natural. Plataformas en Tablero Fenólico Antideslizante de 21mm e inocuo, resistente al desgaste y a la abrasión. Con protección lateral impermeable.

PLÁSTICO

Polietileno, polipropileno, poliamida.
HDPE de 19mm, color uniforme, resistente a la intemperie y al cultivo de bacterias y hongos. Por su capacidad elástica actúa como amortiguador de impactos resultando muy difícil su rotura. No son tóxicos, y cumplen con la EN 71, parte 3.

METAL

Acero inoxidable AISI-304, acero galvanizado en caliente y aluminio. Acero galvanizado y pintado al horno con gran resistencia a la abrasión, la corrosión, los químicos y las manchas, muy resistente a la intemperie.

TORNILLERÍA

Tornillería electro galvanizada y de acero inoxidable calidad 8.8 DIN267, AISI-304.

CUERDAS

Redes de cuerda armada antivandálica: Ø 16mm, 6 hilos de acero trenzados recubiertos de polipropileno. Conectores de aluminio.

WOOD

Laminated Scandinavian pine, certified by PEFC and FSC according to Standard EN351/EN335. Treated with TANALITH. Strength class GL24 (risk factor IV). In changing weather conditions, small cracks may appear in the wood that do NOT affect its durability. This wood does not bend or warp. The knots and resin are natural. Platforms made from 21mm innocuous non-skid phenolic board, resistant to wear and abrasion. With waterproof side protection.

PLASTIC

Polyethylene, polypropylene, polyamide.
HDPE 19mm, uniform color, weather-, bacteria- and fungi-resistant. Its elastic capacity enables it to serve as a shock absorber, making it very difficult to break. Non-toxic, they comply with EN 71, part 3.

METAL

AISI-304 stainless steel, hot-galvanized steel and aluminum. Galvanized steel and baked-on paint, highly resistant to abrasion, corrosion, chemicals and stains, with excellent weather resistance.

FASTENERS

Electro galvanized and stainless steel quality 8.8 DIN267, AISI-304.

ROPES

Vandal-proof reinforced rope nets: Ø 16mm, 6 twisted steel cables, covered in polypropylene. Aluminum connectors.

BOIS

Pin scandinave stratifié, certifié PEFC et FSC conformément à la norme EN351/EN335. Traité au TANALITH. Classe de résistance GL24 (risque IV). Dans des conditions météorologiques variables, le bois peut présenter de petites fissures qui N'EN diminuent PAS la durabilité. Ce bois ne se tord pas et ne se déforme pas. La résine et les nœuds en font partie intégrante. Plateformes en panneau phénolique antidérapant de 21 mm, sans danger, résistant à l'usure et à l'abrasion. Avec protection latérale imperméable.

PLASTIQUE

Polyéthylène, polypropylène, polyamide.
HDPE de 19mm, couleur uniforme, résistant aux intempéries et à la prolifération des bactéries et des moisissures. Amortit les chocs grâce à son élasticité, pratiquement incassable. Non toxique et conforme à la norme EN 71, 3ème partie.

MÉTAL

Acier inoxydable AISI-304, acier galvanisé à chaud et aluminium. Acier galvanisé, peint au four et très résistant à l'abrasion, à la corrosion, aux produits chimiques et aux taches, de même qu'aux intempéries.

VISSERIE

Visserie électro-galvanisée en acier inox de qualité 8.8 DIN267, AISI-304.

CORDES

Filets de corde armée anti-vandalisme : Ø 16mm, 6 fils d'acier tressés revêtus de polypropylène. Raccords en aluminium.

COMPOSICIÓN
COMPONENTS
COMPOSITION

- **1 Torre**
  1 Techo
  1 Plataforma
  1 Panel lúdico
  1 Panel protector
  2 Agarraderos
  1 Escalerilla
  1 Mostrador
  1 Tobogán Inoxidable
  1 Red de trepa

- 1 Tower
  1 Roof
  1 Platform
  1 Play panel
  1 Protective panel
  2 Hand grips
  1 Ladders
  1 Counter
  1 Stainless steel slide
  1 Climbing net

- 1 Tour
  1 Plafond
  1 Plateforme
  1 Panneau de jeu
  1 Panneau de protection
  2 Poignées
  1 Petites échelles
  1 Comptoir
  1 Toboggan inox
  1 Filet d'escalade

COLORES
COLOURS
COLOURS

NOVATILU se reserva el derecho de realizar modificaciones a sus productos sin previo aviso.
NOVATILU reserves the right to make changes to its products without notice.
NOVATILU se réserve le droit de renoncer à faire des modifications dans ses produits sans préavis.

CONTÁCTANOS
T +34 961 401 000
INFO@NOVATILU.COM

WEBSITE
NOVATILU.COM

NOVATILU®
URBAN LANDSCAPE

NOVATILU PLAY

ekko

TÜV Rheinland

39,75m^2 | 532x430x392 | 241cm | 3-12a | 4h x 2 | 370x9x9

Ref. PEC2

EURIA

Medidas expresadas en milímetros
Measurements expressed in millimeters
Mesures exprimées en millimètres

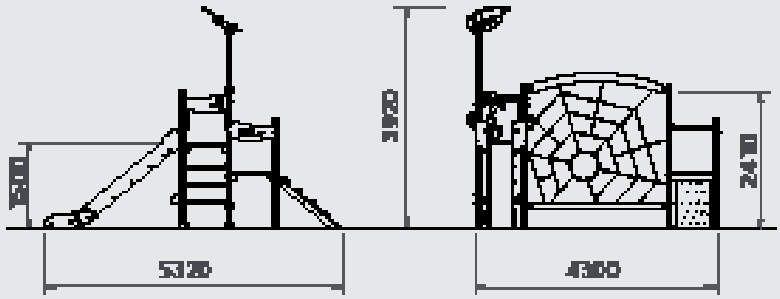

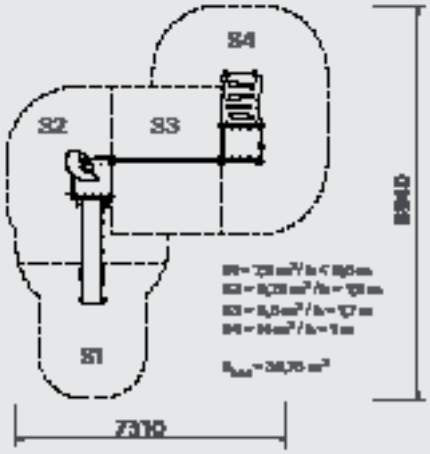

CARACTERÍSTICAS
CHARACTERISTICS
CARACTÉRISTIQUES

MADERA

Madera laminada de pino escandinavo, certificada por PEFC y FSC conforme a la Normativa EN351/EN335. Tratada en autoclave mediante TANALITH clase de resistencia GL24 (riesgo IV). En condiciones meteorológicas variables, la madera puede presentar pequeñas grietas que NO reducen su durabilidad. Esta madera no se tuerce ni se distorsiona. La resina y nudos son su parte natural. Plataformas en Tablero Fenólico Antideslizante de 21mm e inocuo, resistente al desgaste y a la abrasión. Con protección lateral impermeable.

PLÁSTICO

Polietileno, polipropileno, poliamida.
HDPE de 19mm, color uniforme, resistente a la intemperie y al cultivo de bacterias y hongos. Por su capacidad elástica actúa como amortiguador de impactos resultando muy difícil su rotura. No son tóxicos, y cumplen con la EN 71, parte 3.

METAL

Acero inoxidable AISI-304, acero galvanizado en caliente y aluminio. Acero galvanizado y pintado al horno con gran resistencia a la abrasión, la corrosión, los químicos y las manchas, muy resistente a la intemperie.

TORNILLERÍA

Tornillería electro galvanizada y de acero inoxidable calidad 8.8 DIN267, AISI-304.

CUERDAS

Redes de cuerda armada antivandálica: Ø 16mm, 6 hilos de acero trenzados recubiertos de polipropileno. Conectores de aluminio.

WOOD

Laminated Scandinavian pine, certified by PEFC and FSC according to Standard EN351/EN335. Treated with TANALITH. Strength class GL24 (risk factor IV). In changing weather conditions, small cracks may appear in the wood that do NOT affect its durability. This wood does not bend or warp. The knots and resin are natural. Platforms made from 21mm innocuous non-skid phenolic board, resistant to wear and abrasion. With waterproof side protection.

PLASTIC

Polyethylene, polypropylene, polyamide.
HDPE 19mm, uniform color, weather-, bacteria- and fungi-resistant. Its elastic capacity enables it to serve as a shock absorber, making it very difficult to break. Non-toxic, they comply with EN 71, part 3.

METAL

AISI-304 stainless steel, hot-galvanized steel and aluminum. Galvanized steel and baked-on paint, highly resistant to abrasion, corrosion, chemicals and stains, with excellent weather resistance.

FASTENERS

Electro galvanized and stainless steel quality 8.8 DIN267, AISI-304.

ROPES

Vandal-proof reinforced rope nets: Ø 16mm, 6 twisted steel cables, covered in polypropylene. Aluminum connectors.

BOIS

Pin scandinave stratifié, certifié PEFC et FSC conformément à la norme EN351/EN335. Traité au TANALITH. Classe de résistance GL24 (risque IV). Dans des conditions météorologiques variables, le bois peut présenter de petites fissures qui N'EN diminuent PAS la durabilité. Ce bois ne se tord pas et ne se déforme pas. La résine et les nœuds en font partie intégrante. Plateformes en panneau phénolique antidérapant de 21 mm, sans danger, résistant à l'usure et à l'abrasion. Avec protection latérale imperméable.

PLASTIQUE

Polyéthylène, polypropylène, polyamide.
HDPE de 19mm, couleur uniforme, résistant aux intempéries et à la prolifération des bactéries et des moisissures. Amortit les chocs grâce à son élasticité, pratiquement incassable. Non toxique et conforme à la norme EN 71, 3ème partie.

MÉTAL

Acier inoxydable AISI-304, acier galvanisé à chaud et aluminium. Acier galvanisé, peint au four et très résistant à l'abrasion, à la corrosion, aux produits chimiques et aux taches, de même qu'aux intempéries.

VISSERIE

Visserie électro-galvanisée en acier inox de qualité 8.8 DIN267, AISI-304.

CORDES

Filets de corde armée anti-vandalisme : Ø 16mm, 6 fils d'acier tressés revêtus de polypropylène. Raccords en aluminium.

COMPOSICIÓN
COMPONENTS
COMPOSITION

- **2 Torre**
  1 Techo
  2 Plataforma
  2 Panel lúdico
  1 Panel protector
  2 Agarraderos
  1 Escalerilla
  1 Mostrador
  1 Tobogán Inoxidable
  1 Red de trepa
  1 Rampa

- 2 Tower
  1 Roof
  2 Platform
  2 Play panel
  1 Protective panel
  2 Hand grips
  1 Ladders
  1 Counter
  1 Stainless steel slide
  1 Climbing net
  1 Ramp

- 2 Tour
  1 Plafond
  2 Plateforme
  2 Panneau de jeu
  1 Panneau de protection
  2 Poignées
  1 Petites échelles
  1 Comptoir
  1 Toboggan inox
  1 Filet d'escalade
  1 Rampe

COLORES
COLOURS
COLOURS

NOVATILU se reserva el derecho de realizar modificaciones a sus productos sin previo aviso.
NOVATILU reserves the right to make changes to its products without notice.
NOVATILU se réserve le droit de renoncer à faire des modifications dans ses produits sans préavis.

CONTÁCTANOS
T +34 961 401 000
INFO@NOVATILU.COM

WEBSITE
NOVATILU.COM

NOVATILU®
URBAN LANDSCAPE

NOVATILU PLAY

ekko

TÜV Rheinland

52m^2 | 702x430x392 | 241cm | 3-12a | 4h x 2 | 370x9x9

Ref. PEC3

LIA

Medidas expresadas en milímetros
Measurements expressed in millimeters
Mesures exprimées en millimètres

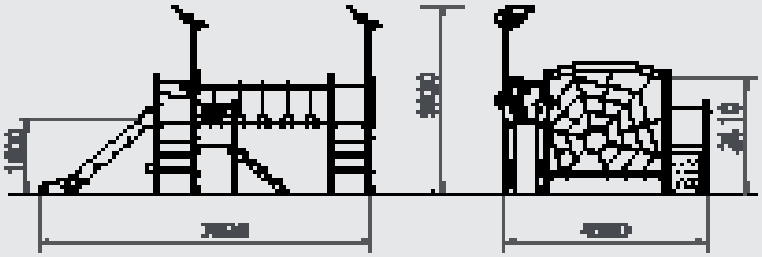

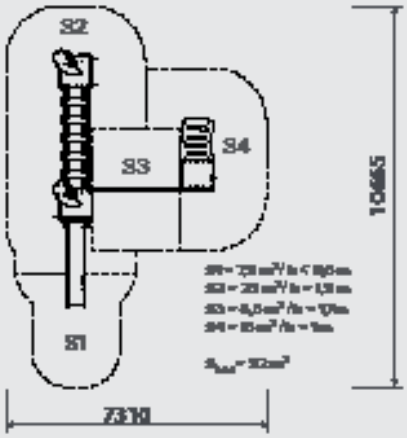

CARACTERÍSTICAS
CHARACTERISTICS
CARACTÉRISTIQUES

MADERA

Madera laminada de pino escandinavo, certificada por PEFC y FSC conforme a la Normativa EN351/EN335. Tratada en autoclave mediante TANALITH clase de resistencia GL24 (riesgo IV). En condiciones meteorológicas variables, la madera puede presentar pequeñas grietas que NO reducen su durabilidad. Esta madera no se tuerce ni se distorsiona. La resina y nudos son su parte natural. Plataformas en Tablero Fenólico Antideslizante de 21mm e inocuo, resistente al desgaste y a la abrasión. Con protección lateral impermeable.

PLÁSTICO

Polietileno, polipropileno, poliamida.
HDPE de 19mm, color uniforme, resistente a la intemperie y al cultivo de bacterias y hongos. Por su capacidad elástica actúa como amortiguador de impactos resultando muy difícil su rotura. No son tóxicos, y cumplen con la EN 71, parte 3.

METAL

Acero inoxidable AISI-304, acero galvanizado en caliente y aluminio. Acero galvanizado y pintado al horno con gran resistencia a la abrasión, la corrosión, los químicos y las manchas, muy resistente a la intemperie.

TORNILLERÍA

Tornillería electro galvanizada y de acero inoxidable calidad 8.8 DIN267, AISI-304.

CUERDAS

Redes de cuerda armada antivandálica: Ø 16mm, 6 hilos de acero trenzados recubiertos de polipropileno. Conectores de aluminio.

WOOD

Laminated Scandinavian pine, certified by PEFC and FSC according to Standard EN351/EN335. Treated with TANALITH. Strength class GL24 (risk factor IV). In changing weather conditions, small cracks may appear in the wood that do NOT affect its durability. This wood does not bend or warp. The knots and resin are natural. Platforms made from 21mm innocuous non-skid phenolic board, resistant to wear and abrasion. With waterproof side protection.

PLASTIC

Polyethylene, polypropylene, polyamide.
HDPE 19mm, uniform color, weather-, bacteria- and fungi-resistant. Its elastic capacity enables it to serve as a shock absorber, making it very difficult to break. Non-toxic, they comply with EN 71, part 3.

METAL

AISI-304 stainless steel, hot-galvanized steel and aluminum. Galvanized steel and baked-on paint, highly resistant to abrasion, corrosion, chemicals and stains, with excellent weather resistance.

FASTENERS

Electro galvanized and stainless steel quality 8.8 DIN267, AISI-304.

ROPES

Vandal-proof reinforced rope nets: Ø 16mm, 6 twisted steel cables, covered in polypropylene. Aluminum connectors.

BOIS

Pin scandinave stratifié, certifié PEFC et FSC conformément à la norme EN351/EN335. Traité au TANALITH. Classe de résistance GL24 (risque IV). Dans des conditions météorologiques variables, le bois peut présenter de petites fissures qui N'EN diminuent PAS la durabilité. Ce bois ne se tord pas et ne se déforme pas. La résine et les nœuds en font partie intégrante. Plateformes en panneau phénolique antidérapant de 21 mm, sans danger, résistant à l'usure et à l'abrasion. Avec protection latérale imperméable.

PLASTIQUE

Polyéthylène, polypropylène, polyamide.
HDPE de 19mm, couleur uniforme, résistant aux intempéries et à la prolifération des bactéries et des moisissures. Amortit les chocs grâce à son élasticité, pratiquement incassable. Non toxique et conforme à la norme EN 71, 3ème partie.

MÉTAL

Acier inoxydable AISI-304, acier galvanisé à chaud et aluminium. Acier galvanisé, peint au four et très résistant à l'abrasion, à la corrosion, aux produits chimiques et aux taches, de même qu'aux intempéries.

VISSERIE

Visserie électro-galvanisée en acier inox de qualité 8.8 DIN267, AISI-304.

CORDES

Filets de corde armée anti-vandalisme : Ø 16mm, 6 fils d'acier tressés revêtus de polypropylène. Raccords en aluminium.

COMPOSICIÓN
COMPONENTS
COMPOSITION

- **3 Torre**
  2 Techo
  3 Plataforma
  2 Panel lúdico
  1 Panel protector
  4 Agarraderos
  2 Escalerillas
  1 Mostrador
  1 Tobogán Inoxidable
  1 Red de trepa
  1 Rampa
  1 Puente

- 3 Tower
  2 Roof
  3 Platform
  2 Play panel
  1 Protective panel
  4 Hand grips
  2 Ladders
  1 Counter
  1 Stainless steel slide
  1 Climbing net
  1 Ramp
  1 Bridge

- 3 Tour
  2 Plafond
  3 Plateforme
  3 Panneau de jeu
  1 Panneau de protection
  4 Poignées
  2 Petites échelles
  1 Comptoir
  1 Toboggan inox
  1 Filet d'escalade
  1 Rampe
  1 Pont

COLORES
COLOURS
COLOURS

NOVATILU se reserva el derecho de realizar modificaciones a sus productos sin previo aviso.
NOVATILU reserves the right to make changes to its products without notice.
NOVATILU se réserve le droit de renoncer à faire des modifications dans ses produits sans préavis.

CONTÁCTANOS
T +34 961 401 000
INFO@NOVATILU.COM

WEBSITE
NOVATILU.COM

NOVATILU®
URBAN LANDSCAPE

NOVATILU PLAY

ekko

TÜV Rheinland

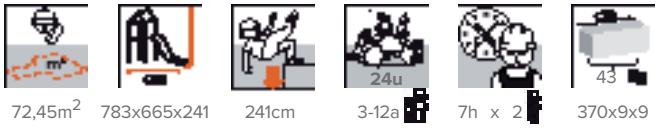

72,45m^2 | 783x665x241 | 241cm | 3-12a | 7h x 2 | 370x9x9

Ref. PEC4

GAIA

Medidas expresadas en milímetros
Measurements expressed in millimeters
Mesures exprimées en millimètres

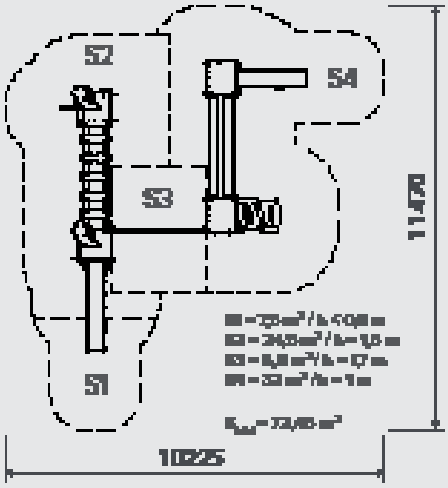

CARACTERÍSTICAS
CHARACTERISTICS
CARACTÉRISTIQUES

MADERA

Madera laminada de pino escandinavo, certificada por PEFC y FSC conforme a la Normativa EN351/EN335. Tratada en autoclave mediante TANALITH clase de resistencia GL24 (riesgo IV). En condiciones meteorológicas variables, la madera puede presentar pequeñas grietas que NO reducen su durabilidad. Esta madera no se tuerce ni se distorsiona. La resina y nudos son su parte natural. Plataformas en Tablero Fenólico Antideslizante de 21mm e inocuo, resistente al desgaste y a la abrasión. Con protección lateral impermeable.

PLÁSTICO

Polietileno, polipropileno, poliamida.
HDPE de 19mm, color uniforme, resistente a la intemperie y al cultivo de bacterias y hongos. Por su capacidad elástica actúa como amortiguador de impactos resultando muy difícil su rotura. No son tóxicos, y cumplen con la EN 71, parte 3.

METAL

Acero inoxidable AISI-304, acero galvanizado en caliente y aluminio. Acero galvanizado y pintado al horno con gran resistencia a la abrasión, la corrosión, los químicos y las manchas, muy resistente a la intemperie.

TORNILLERÍA

Tornillería electro galvanizada y de acero inoxidable calidad 8.8 DIN267, AISI-304.

CUERDAS

Redes de cuerda armada antivandálica: Ø 16mm, 6 hilos de acero trenzados recubiertos de polipropileno. Conectores de aluminio.

WOOD

Laminated Scandinavian pine, certified by PEFC and FSC according to Standard EN351/EN335. Treated with TANALITH. Strength class GL24 (risk factor IV). In changing weather conditions, small cracks may appear in the wood that do NOT affect its durability. This wood does not bend or warp. The knots and resin are natural. Platforms made from 21mm innocuous non-skid phenolic board, resistant to wear and abrasion. With waterproof side protection.

PLASTIC

Polyethylene, polypropylene, polyamide.
HDPE 19mm, uniform color, weather-, bacteria- and fungi-resistant. Its elastic capacity enables it to serve as a shock absorber, making it very difficult to break. Non-toxic, they comply with EN 71, part 3.

METAL

AISI-304 stainless steel, hot-galvanized steel and aluminum. Galvanized steel and baked-on paint, highly resistant to abrasion, corrosion, chemicals and stains, with excellent weather resistance.

FASTENERS

Electro galvanized and stainless steel quality 8.8 DIN267, AISI-304.

ROPES

Vandal-proof reinforced rope nets: Ø 16mm, 6 twisted steel cables, covered in polypropylene. Aluminum connectors.

BOIS

Pin scandinave stratifié, certifié PEFC et FSC conformément à la norme EN351/EN335. Traité au TANALITH. Classe de résistance GL24 (risque IV). Dans des conditions météorologiques variables, le bois peut présenter de petites fissures qui N'EN diminuent PAS la durabilité. Ce bois ne se tord pas et ne se déforme pas. La résine et les nœuds en font partie intégrante. Plateformes en panneau phénolique antidérapant de 21 mm, sans danger, résistant à l'usure et à l'abrasion. Avec protection latérale imperméable.

PLASTIQUE

Polyéthylène, polypropylène, polyamide.
HDPE de 19mm, couleur uniforme, résistant aux intempéries et à la prolifération des bactéries et des moisissures. Amortit les chocs grâce à son élasticité, pratiquement incassable. Non toxique et conforme à la norme EN 71, 3ème partie.

MÉTAL

Acier inoxydable AISI-304, acier galvanisé à chaud et aluminium. Acier galvanisé, peint au four et très résistant à l'abrasion, à la corrosion, aux produits chimiques et aux taches, de même qu'aux intempéries.

VISSERIE

Visserie électro-galvanisée en acier inox de qualité 8.8 DIN267, AISI-304.

CORDES

Filets de corde armée anti-vandalisme : Ø 16mm, 6 fils d'acier tressés revêtus de polypropylène. Raccords en aluminium.

COMPOSICIÓN
COMPONENTS
COMPOSITION

- **4 Torre**
  2 Techo
  4 Plataforma
  3 Panel lúdico
  1 Panel protector
  4 Agarraderos
  2 Escalerillas
  1 Mostrador
  2 Tobogán Inoxidable
  1 Red de trepa
  1 Rampa
  1 Puente
  1 Pasarela de equilibrio
  1 Barra de bomberos

- 4 Tower
  2 Roof
  4 Platform
  3 Play panel
  1 Protective panel
  4 Hand grips
  2 Ladders
  1 Counter
  2 Stainless steel slide
  1 Climbing net
  1 Ramp
  1 Bridge
  1 Balance bridge
  1 Fireman bar

- 4 Tour
  2 Plafond
  4 Plateforme
  3 Panneau de jeu
  1 Panneau de protection
  6 Poignées
  2 Petites échelles
  1 Comptoir
  2 Toboggan inox
  1 Filet d'escalade
  1 Rampe
  1 Pont
  1 Passarelle d'équilibre
  1 Bar de pompiers

COLORES
COLOURS
COLOURS

NOVATILU se reserva el derecho de realizar modificaciones a sus productos sin previo aviso.
NOVATILU reserves the right to make changes to its products without notice.
NOVATILU se réserve le droit de renoncer à faire des modifications dans ses produits sans préavis.

CONTÁCTANOS
T +34 961 401 000
INFO@NOVATILU.COM

WEBSITE
NOVATILU.COM

NOVATILU®
URBAN LANDSCAPE

NOVATILU PLAY

ekko

TÜV Rheinland

86,5m^2 | 783x1033x392 | 241cm | 3-12a | 8h x 2 | 370x9x9

Ref. PEC5

NIL

Medidas expresadas en milímetros
Measurements expressed in millimeters
Mesures exprimées en millimètres

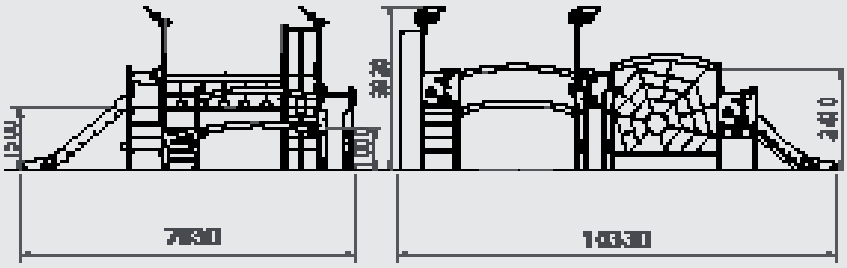

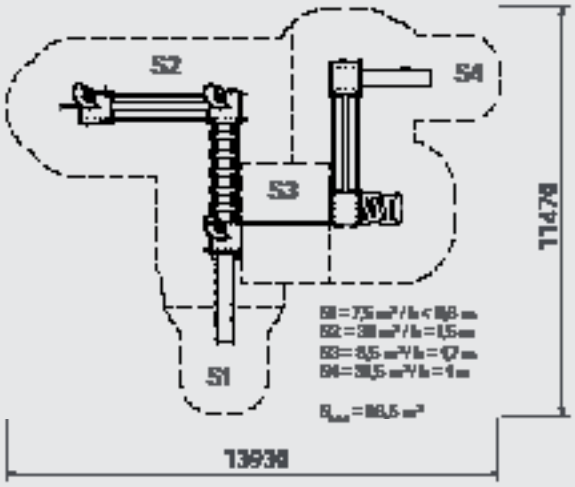

CARACTERÍSTICAS
CHARACTERISTICS
CARACTÉRISTIQUES

MADERA

Madera laminada de pino escandinavo, certificada por PEFC y FSC conforme a la Normativa EN351/EN335. Tratada en autoclave mediante TANALITH clase de resistencia GL24 (riesgo IV). En condiciones meteorológicas variables, la madera puede presentar pequeñas grietas que NO reducen su durabilidad. Esta madera no se tuerce ni se distorsiona. La resina y nudos son su parte natural. Plataformas en Tablero Fenólico Antideslizante de 21mm e inocuo, resistente al desgaste y a la abrasión. Con protección lateral impermeable.

PLÁSTICO

Polietileno, polipropileno, poliamida.
HDPE de 19mm, color uniforme, resistente a la intemperie y al cultivo de bacterias y hongos. Por su capacidad elástica actúa como amortiguador de impactos resultando muy difícil su rotura. No son tóxicos, y cumplen con la EN 71, parte 3.

METAL

Acero inoxidable AISI-304, acero galvanizado en caliente y aluminio. Acero galvanizado y pintado al horno con gran resistencia a la abrasión, la corrosión, los químicos y las manchas, muy resistente a la intemperie.

TORNILLERÍA

Tornillería electro galvanizada y de acero inoxidable calidad 8.8 DIN267, AISI-304.

CUERDAS

Redes de cuerda armada antivandálica: Ø 16mm, 6 hilos de acero trenzados recubiertos de polipropileno. Conectores de aluminio.

WOOD

Laminated Scandinavian pine, certified by PEFC and FSC according to Standard EN351/EN335. Treated with TANALITH. Strength class GL24 (risk factor IV). In changing weather conditions, small cracks may appear in the wood that do NOT affect its durability. This wood does not bend or warp. The knots and resin are natural. Platforms made from 21mm innocuous non-skid phenolic board, resistant to wear and abrasion. With waterproof side protection.

PLASTIC

Polyethylene, polypropylene, polyamide.
HDPE 19mm, uniform color, weather-, bacteria- and fungi-resistant. Its elastic capacity enables it to serve as a shock absorber, making it very difficult to break. Non-toxic, they comply with EN 71, part 3.

METAL

AISI-304 stainless steel, hot-galvanized steel and aluminum. Galvanized steel and baked-on paint, highly resistant to abrasion, corrosion, chemicals and stains, with excellent weather resistance.

FASTENERS

Electro galvanized and stainless steel quality 8.8 DIN267, AISI-304.

ROPES

Vandal-proof reinforced rope nets: Ø 16mm, 6 twisted steel cables, covered in polypropylene. Aluminum connectors.

BOIS

Pin scandinave stratifié, certifié PEFC et FSC conformément à la norme EN351/EN335. Traité au TANALITH. Classe de résistance GL24 (risque IV). Dans des conditions météorologiques variables, le bois peut présenter de petites fissures qui N'EN diminuent PAS la durabilité. Ce bois ne se tord pas et ne se déforme pas. La résine et les nœuds en font partie intégrante. Plateformes en panneau phénolique antidérapant de 21 mm, sans danger, résistant à l'usure et à l'abrasion. Avec protection latérale imperméable.

PLASTIQUE

Polyéthylène, polypropylène, polyamide.
HDPE de 19mm, couleur uniforme, résistant aux intempéries et à la prolifération des bactéries et des moisissures. Amortit les chocs grâce à son élasticité, pratiquement incassable. Non toxique et conforme à la norme EN 71, 3ème partie.

MÉTAL

Acier inoxydable AISI-304, acier galvanisé à chaud et aluminium. Acier galvanisé, peint au four et très résistant à l'abrasion, à la corrosion, aux produits chimiques et aux taches, de même qu'aux intempéries.

VISSERIE

Visserie électro-galvanisée en acier inox de qualité 8.8 DIN267, AISI-304.

CORDES

Filets de corde armée anti-vandalisme : Ø 16mm, 6 fils d'acier tressés revêtus de polypropylène. Raccords en aluminium.

COMPOSICIÓN
COMPONENTS
COMPOSITION

- **5 Torre**
  3 Techo
  5 Plataforma
  4 Panel lúdico
  1 Panel protector
  6 Agarraderos
  3 Escalerillas
  1 Mostrador
  2 Tobogán Inoxidable
  1 Red de trepa
  1 Rampa
  1 Puente
  1 Pasarela de equilibrio
  1 Barra de bomberos

- 5 Tower
  3 Roof
  5 Platform
  4 Play panel
  1 Protective panel
  6 Hand grips
  3 Ladders
  1 Counter
  2 Stainless steel slide
  1 Climbing net
  1 Ramp
  1 Bridge
  1 Balance bridge
  1 Fireman bar

- 1 Tour
  3 Plafond
  5 Plateforme
  4 Panneau de jeu
  1 Panneau de protection
  6 Poignées
  3 Petites échelles
  1 Comptoir
  2 Toboggan inox
  1 Filet d'escalade
  1 Rampe
  1 Pont
  1 Passarelle d'équilibre
  1 Bar de pompiers

COLORES
COLOURS
COLOURS

NOVATILU se reserva el derecho de realizar modificaciones a sus productos sin previo aviso.
NOVATILU reserves the right to make changes to its products without notice.
NOVATILU se réserve le droit de renoncer à faire des modifications dans ses produits sans préavis.

CONTÁCTANOS
T +34 961 401 000
INFO@NOVATILU.COM

WEBSITE
NOVATILU.COM

NOVATILU®
URBAN LANDSCAPE

NOVATILU PLAY

ekko

TÜV Rheinland

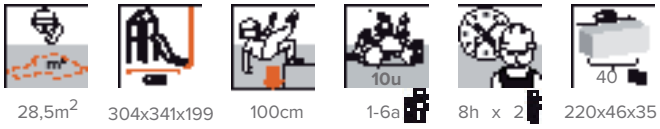

28,5m^2 | 304x341x199 | 100cm | 1-6a | 8h x 2 | 220x46x35

Ref. PEC6

MINA

Medidas expresadas en milímetros
Measurements expressed in millimeters
Mesures exprimées en millimètres

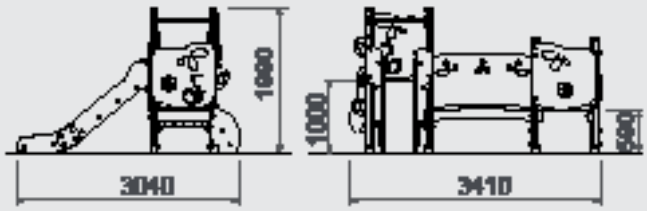

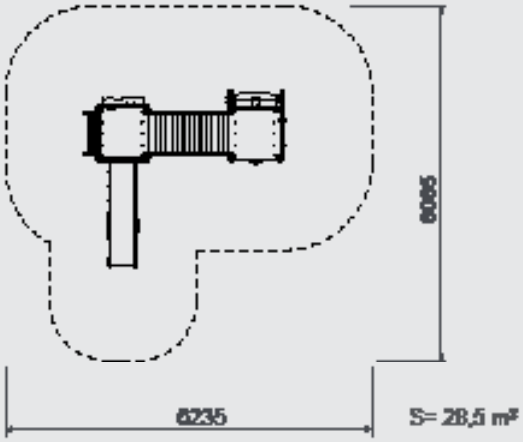

CARACTERÍSTICAS
CHARACTERISTICS
CARACTÉRISTIQUES

MADERA

Madera laminada de pino escandinavo, certificada por PEFC y FSC conforme a la Normativa EN351/EN335. Tratada en autoclave mediante TANALITH clase de resistencia GL24 (riesgo IV). En condiciones meteorológicas variables, la madera puede presentar pequeñas grietas que NO reducen su durabilidad. Esta madera no se tuerce ni se distorsiona. La resina y nudos son su parte natural. Plataformas en Tablero Fenólico Antideslizante de 21mm e inocuo, resistente al desgaste y a la abrasión. Con protección lateral impermeable.

PLÁSTICO

Polietileno, polipropileno, poliamida.
HDPE de 19mm, color uniforme, resistente a la intemperie y al cultivo de bacterias y hongos. Por su capacidad elástica actúa como amortiguador de impactos resultando muy difícil su rotura. No son tóxicos, y cumplen con la EN 71, parte 3.

METAL

Acero inoxidable AISI-304, acero galvanizado en caliente y aluminio. Acero galvanizado y pintado al horno con gran resistencia a la abrasión, la corrosión, los químicos y las manchas, muy resistente a la intemperie.

TORNILLERÍA

Tornillería electro galvanizada y de acero inoxidable calidad 8.8 DIN267, AISI-304.

WOOD

Laminated Scandinavian pine, certified by PEFC and FSC according to Standard EN351/EN335. Treated with TANALITH. Strength class GL24 (risk factor IV). In changing weather conditions, small cracks may appear in the wood that do NOT affect its durability. This wood does not bend or warp. The knots and resin are natural. Platforms made from 21mm innocuous non-skid phenolic board, resistant to wear and abrasion. With waterproof side protection.

PLASTIC

Polyethylene, polypropylene, polyamide.
HDPE 19mm, uniform color, weather-, bacteria- and fungi-resistant. Its elastic capacity enables it to serve as a shock absorber, making it very difficult to break. Non-toxic, they comply with EN 71, part 3.

METAL

AISI-304 stainless steel, hot-galvanized steel and aluminum. Galvanized steel and baked-on paint, highly resistant to abrasion, corrosion, chemicals and stains, with excellent weather resistance.

FASTENERS

Electro galvanized and stainless steel quality 8.8 DIN267, AISI-304.

BOIS

Pin scandinave stratifié, certifié PEFC et FSC conformément à la norme EN351/EN335. Traité au TANALITH. Classe de résistance GL24 (risque IV). Dans des conditions météorologiques variables, le bois peut présenter de petites fissures qui N'EN diminuent PAS la durabilité. Ce bois ne se tord pas et ne se déforme pas. La résine et les nœuds en font partie intégrante. Plateformes en panneau phénolique antidérapant de 21 mm, sans danger, résistant à l'usure et à l'abrasion. Avec protection latérale imperméable.

PLASTIQUE

Polyéthylène, polypropylène, polyamide.
HDPE de 19mm, couleur uniforme, résistant aux intempéries et à la prolifération des bactéries et des moisissures. Amortit les chocs grâce à son élasticité, pratiquement incassable. Non toxique et conforme à la norme EN 71, 3ème partie.

MÉTAL

Acier inoxydable AISI-304, acier galvanisé à chaud et aluminium. Acier galvanisé, peint au four et très résistant à l'abrasion, à la corrosion, aux produits chimiques et aux taches, de même qu'aux intempéries.

VISSERIE

Visserie électro-galvanisée en acier inox de qualité 8.8 DIN267, AISI-304.

COMPOSICIÓN
COMPONENTS
COMPOSITION

- **2 Torre**
  2 Plataforma
  1 Panel lúdico
  2 Agarraderos
  1 Escalerilla
  1 Mostrador
  1 Tobogán Inoxidable
  1 Puente

- 2 Tower
  2 Platform
  1 Play panel
  2 Hand grips
  1 Ladders
  1 Counter
  1 Stainless steel slide
  1 Bridge

- 2 Tour
  2 Plateforme
  1 Panneau de jeu
  2 Poignées
  1 Petites échelles
  1 Comptoir
  1 Toboggan inox
  1 Pont

COLORES
COLOURS
COLOURS

NOVATILU se reserva el derecho de realizar modificaciones a sus productos sin previo aviso.
NOVATILU reserves the right to make changes to its products without notice.
NOVATILU se réserve le droit de renoncer à faire des modifications dans ses produits sans préavis.

CONTÁCTANOS
T +34 961 401 000
INFO@NOVATILU.COM

WEBSITE
NOVATILU.COM

NOVATILU®
URBAN LANDSCAPE

NOVATILU PLAY

ekko

TÜV Rheinland

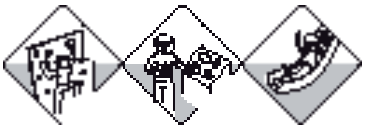

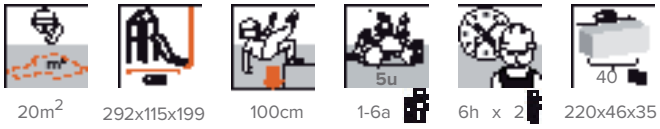

20m^2 | 292x115x199 | 100cm | 1-6a | 6h x 2 | 220x46x35

Ref. PEC7

PURA

Medidas expresadas en milímetros
Measurements expressed in millimeters
Mesures exprimées en millimètres

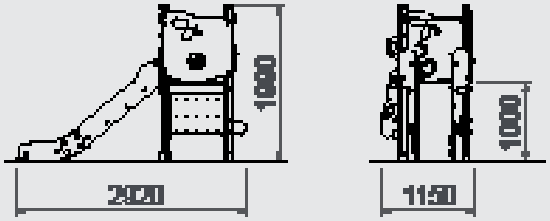

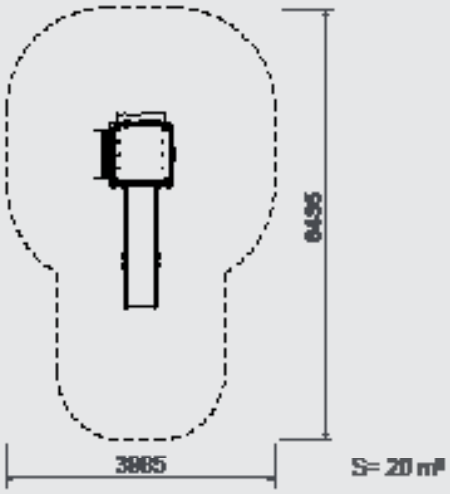

CARACTERÍSTICAS
CHARACTERISTICS
CARACTÉRISTIQUES

MADERA

Madera laminada de pino escandinavo, certificada por PEFC y FSC conforme a la Normativa EN351/EN335. Tratada en autoclave mediante TANALITH clase de resistencia GL24 (riesgo IV). En condiciones meteorológicas variables, la madera puede presentar pequeñas grietas que NO reducen su durabilidad. Esta madera no se tuerce ni se distorsiona. La resina y nudos son su parte natural. Plataformas en Tablero Fenólico Antideslizante de 21mm e inocuo, resistente al desgaste y a la abrasión. Con protección lateral impermeable.

PLÁSTICO

Polietileno, polipropileno, poliamida.
HDPE de 19mm, color uniforme, resistente a la intemperie y al cultivo de bacterias y hongos. Por su capacidad elástica actúa como amortiguador de impactos resultando muy difícil su rotura. No son tóxicos, y cumplen con la EN 71, parte 3.

METAL

Acero inoxidable AISI-304, acero galvanizado en caliente y aluminio. Acero galvanizado y pintado al horno con gran resistencia a la abrasión, la corrosión, los químicos y las manchas, muy resistente a la intemperie.

TORNILLERÍA

Tornillería electro galvanizada y de acero inoxidable calidad 8.8 DIN267, AISI-304.

WOOD

Laminated Scandinavian pine, certified by PEFC and FSC according to Standard EN351/EN335. Treated with TANALITH. Strength class GL24 (risk factor IV). In changing weather conditions, small cracks may appear in the wood that do NOT affect its durability. This wood does not bend or warp. The knots and resin are natural. Platforms made from 21mm innocuous non-skid phenolic board, resistant to wear and abrasion. With waterproof side protection.

PLASTIC

Polyethylene, polypropylene, polyamide.
HDPE 19mm, uniform color, weather-, bacteria- and fungi-resistant. Its elastic capacity enables it to serve as a shock absorber, making it very difficult to break. Non-toxic, they comply with EN 71, part 3.

METAL

AISI-304 stainless steel, hot-galvanized steel and aluminum. Galvanized steel and baked-on paint, highly resistant to abrasion, corrosion, chemicals and stains, with excellent weather resistance.

FASTENERS

Electro galvanized and stainless steel quality 8.8 DIN267, AISI-304.

BOIS

Pin scandinave stratifié, certifié PEFC et FSC conformément à la norme EN351/EN335. Traité au TANALITH. Classe de résistance GL24 (risque IV). Dans des conditions météorologiques variables, le bois peut présenter de petites fissures qui N'EN diminuent PAS la durabilité. Ce bois ne se tord pas et ne se déforme pas. La résine et les nœuds en font partie intégrante. Plateformes en panneau phénolique antidérapant de 21 mm, sans danger, résistant à l'usure et à l'abrasion. Avec protection latérale imperméable.

PLASTIQUE

Polyéthylène, polypropylène, polyamide.
HDPE de 19mm, couleur uniforme, résistant aux intempéries et à la prolifération des bactéries et des moisissures. Amortit les chocs grâce à son élasticité, pratiquement incassable. Non toxique et conforme à la norme EN 71, 3ème partie.

MÉTAL

Acier inoxydable AISI-304, acier galvanisé à chaud et aluminium. Acier galvanisé, peint au four et très résistant à l'abrasion, à la corrosion, aux produits chimiques et aux taches, de même qu'aux intempéries.

VISSERIE

Visserie électro-galvanisée en acier inox de qualité 8.8 DIN267, AISI-304.

COMPOSICIÓN
COMPONENTS
COMPOSITION

- **1 Torre**
  1 Plataforma
  2 Panel lúdico
  2 Agarraderos
  1 Escalerilla
  1 Mostrador
  1 Tobogán Inoxidable

- 1 Tower
  1 Platform
  2 Play panel
  2 Hand grips
  1 Ladders
  1 Counter
  1 Stainless steel slide

- 1 Tour
  1 Plateforme
  1 Panneau de jeu
  2 Poignées
  1 Petites échelles
  1 Comptoir
  1 Toboggan inox

COLORES
COLOURS
COLOURS

NOVATILU se reserva el derecho de realizar modificaciones a sus productos sin previo aviso.
NOVATILU reserves the right to make changes to its products without notice.
NOVATILU se réserve le droit de renoncer à faire des modifications dans ses produits sans préavis.

CONTÁCTANOS
T +34 961 401 000
INFO@NOVATILU.COM

WEBSITE
NOVATILU.COM

NOVATILU®
URBAN LANDSCAPE

NOVATILU PLAY

ekko

TÜV Rheinland

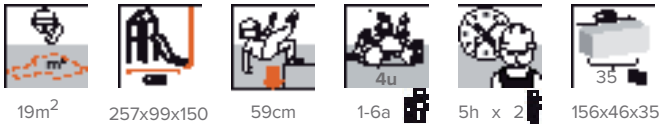

19m^2 | 257x99x150 | 59cm | 1-6a | 5h x 2 | 156x46x35

Ref. PEC8

AIRE

Medidas expresadas en milímetros
Measurements expressed in millimeters
Mesures exprimées en millimètres

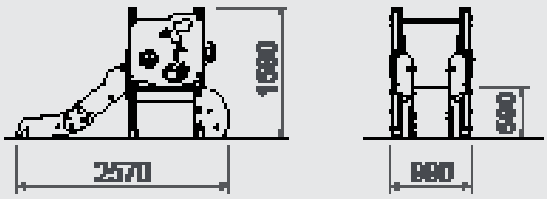

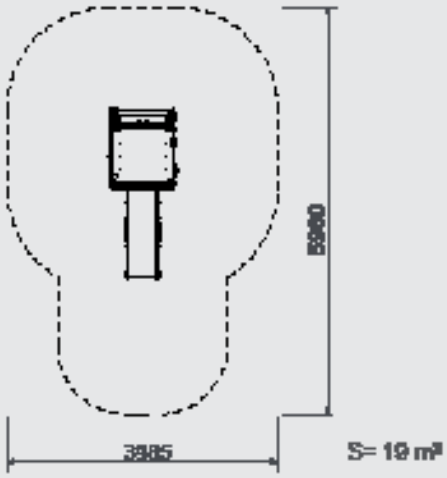

CARACTERÍSTICAS
CHARACTERISTICS
CARACTÉRISTIQUES

MADERA

Madera laminada de pino escandinavo, certificada por PEFC y FSC conforme a la Normativa EN351/EN335. Tratada en autoclave mediante TANALITH clase de resistencia GL24 (riesgo IV). En condiciones meteorológicas variables, la madera puede presentar pequeñas grietas que NO reducen su durabilidad. Esta madera no se tuerce ni se distorsiona. La resina y nudos son su parte natural. Plataformas en Tablero Fenólico Antideslizante de 21mm e inocuo, resistente al desgaste y a la abrasión. Con protección lateral impermeable.

PLÁSTICO

Polietileno, polipropileno, poliamida.
HDPE de 19mm, color uniforme, resistente a la intemperie y al cultivo de bacterias y hongos. Por su capacidad elástica actúa como amortiguador de impactos resultando muy difícil su rotura. No son tóxicos, y cumplen con la EN 71, parte 3.

METAL

Acero inoxidable AISI-304, acero galvanizado en caliente y aluminio. Acero galvanizado y pintado al horno con gran resistencia a la abrasión, la corrosión, los químicos y las manchas, muy resistente a la intemperie.

TORNILLERÍA

Tornillería electro galvanizada y de acero inoxidable calidad 8.8 DIN267, AISI-304.

WOOD

Laminated Scandinavian pine, certified by PEFC and FSC according to Standard EN351/EN335. Treated with TANALITH. Strength class GL24 (risk factor IV). In changing weather conditions, small cracks may appear in the wood that do NOT affect its durability. This wood does not bend or warp. The knots and resin are natural. Platforms made from 21mm innocuous non-skid phenolic board, resistant to wear and abrasion. With waterproof side protection.

PLASTIC

Polyethylene, polypropylene, polyamide.
HDPE 19mm, uniform color, weather-, bacteria- and fungi-resistant. Its elastic capacity enables it to serve as a shock absorber, making it very difficult to break. Non-toxic, they comply with EN 71, part 3.

METAL

AISI-304 stainless steel, hot-galvanized steel and aluminum. Galvanized steel and baked-on paint, highly resistant to abrasion, corrosion, chemicals and stains, with excellent weather resistance.

FASTENERS

Electro galvanized and stainless steel quality 8.8 DIN267, AISI-304.

BOIS

Pin scandinave stratifié, certifié PEFC et FSC conformément à la norme EN351/EN335. Traité au TANALITH. Classe de résistance GL24 (risque IV). Dans des conditions météorologiques variables, le bois peut présenter de petites fissures qui N'EN diminuent PAS la durabilité. Ce bois ne se tord pas et ne se déforme pas. La résine et les nœuds en font partie intégrante. Plateformes en panneau phénolique antidérapant de 21 mm, sans danger, résistant à l'usure et à l'abrasion. Avec protection latérale imperméable.

PLASTIQUE

Polyéthylène, polypropylène, polyamide.
HDPE de 19mm, couleur uniforme, résistant aux intempéries et à la prolifération des bactéries et des moisissures. Amortit les chocs grâce à son élasticité, pratiquement incassable. Non toxique et conforme à la norme EN 71, 3ème partie.

MÉTAL

Acier inoxydable AISI-304, acier galvanisé à chaud et aluminium. Acier galvanisé, peint au four et très résistant à l'abrasion, à la corrosion, aux produits chimiques et aux taches, de même qu'aux intempéries.

VISSERIE

Visserie électro-galvanisée en acier inox de qualité 8.8 DIN267, AISI-304.

COMPOSICIÓN
COMPONENTS
COMPOSITION

- **1 Torre**
  1 Plataforma
  2 Panel lúdico
  2 Agarraderos
  1 Escalerilla
  1 Tobogán Inoxidable

- 1 Tower
  1 Platform
  2 Play panel
  2 Hand grips
  1 Ladders
  1 Stainless steel slide

- 1 Tour
  1 Plateforme
  1 Panneau de jeu
  2 Poignées
  1 Petites échelles
  1 Toboggan inox

COLORES
COLOURS
COLOURS

NOVATILU se reserva el derecho de realizar modificaciones a sus productos sin previo aviso.
NOVATILU reserves the right to make changes to its products without notice.
NOVATILU se réserve le droit de renoncer à faire des modifications dans ses produits sans préavis.

CONTÁCTANOS
T +34 961 401 000
INFO@NOVATILU.COM

WEBSITE
NOVATILU.COM

NOVATILU®
URBAN LANDSCAPE

NOVATILU PLAY

SLIM

ACCM PRODUCTO CERTIFICADO

19,2m² | 370x120x211 | 100cm | 3-12a | 4h x 2 | 265x40x50

Ref. PSC1

DOT

Medidas expresadas en milímetros
Measurements expressed in millimeters
Mesures exprimées en millimètres

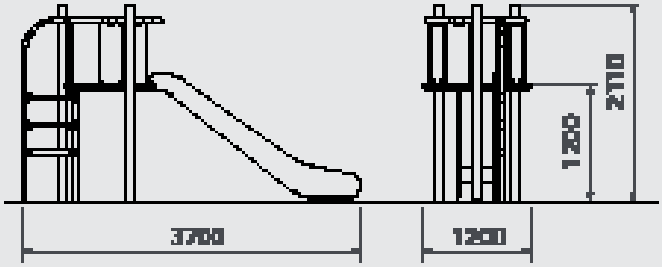

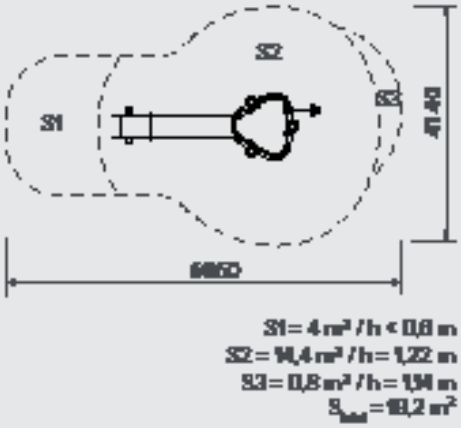

CARACTERÍSTICAS
CHARACTERISTICS
CARACTÉRISTIQUES

PLÁSTICO

Polietileno, polipropileno, poliamida.
HDPE, color uniforme, resistente a la intemperie y al cultivo de bacterias y hongos. Por su capacidad elástica actúa como amortiguador de impactos resultando muy difícil su rotura. No son tóxicos, y cumplen con la EN 71, parte 3.

METAL

Acero inoxidable AISI-304, acero galvanizado en caliente y aluminio. Acero galvanizado y pintado al horno con gran resistencia a la abrasión, la corrosión, los químicos y las manchas, muy resistente a la intemperie.

TORNILLERÍA

Tornillería electro galvanizada y de acero inoxidable calidad 8.8 DIN267, AISI-304.

CUERDAS

Redes de cuerda armada antivandálica: Ø 16mm, 6 hilos de acero trenzados recubiertos de polipropileno. Conectores de aluminio.

PLASTIC

Polyethylene, polypropylene, polyamide.
HDPE, uniform color, weather-, bacteria- and fungi-resistant. Its elastic capacity enables it to serve as a shock absorber, making it very difficult to break. Non-toxic, they comply with EN 71, part 3.

METAL

AISI-304 stainless steel, hot-galvanized steel and aluminum. Galvanized steel and baked-on paint, highly resistant to abrasion, corrosion, chemicals and stains, with excellent weather resistance.

FASTENERS

Electro galvanized and stainless steel quality 8.8 DIN267, AISI-304.

ROPES

Vandal-proof reinforced rope nets: Ø 16mm, 6 twisted steel cables, covered in polypropylene. Aluminum connectors.

PLASTIQUE

Polyéthylène, polypropylène, polyamide.
HDPE, couleur uniforme, résistant aux intempéries et à la prolifération des bactéries et des moisissures. Amortit les chocs grâce à son élasticité, pratiquement incassable. Non toxique et conforme à la norme EN 71, 3ème partie.

MÉTAL

Acier inoxydable AISI-304, acier galvanisé à chaud et aluminium. Acier galvanisé, peint au four et très résistant à l'abrasion, à la corrosion, aux produits chimiques et aux taches, de même qu'aux intempéries.

VISSERIE

Visserie électro-galvanisée en acier inox de qualité 8.8 DIN267, AISI-304.

CORDES

Filets de corde armée anti-vandalisme : Ø 16mm, 6 fils d'acier tressés revêtus de polypropylène. Raccords en aluminium.

COMPOSICIÓN
COMPONENTS
COMPOSITION

- **1 Torre**
  1 Plataforma
  1 Panel protector
  1 Escalerilla
  1 Tobogán Inoxidable
- 1 Tower
  1 Platform
  1 Protective panel
  1 Ladder
  1 Stainless steel slide
- 1 Tour
  1 Plateforme
  1 Panneau de protection
  1 Petites échelle
  1 Toboggan inox

COLORES
COLOURS
COLOURS

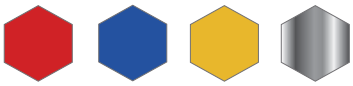

NOVATILU se reserva el derecho de realizar modificaciones a sus productos sin previo aviso.
NOVATILU reserves the right to make changes to its products without notice.
NOVATILU se réserve le droit de renoncer à faire des modifications dans ses produits sans préavis.

CONTÁCTANOS
T +34 961 401 000
INFO@NOVATILU.COM

WEBSITE
NOVATILU.COM

NOVATILU®
URBAN LANDSCAPE

NOVATILU PLAY

SLIM

ACCM PRODUCTO CERTIFICADO

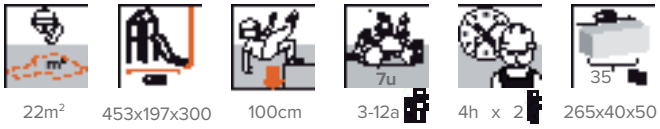

Ref. PSC2

ATTA

Medidas expresadas en milímetros
Measurements expressed in millimeters
Mesures exprimées en millimètres

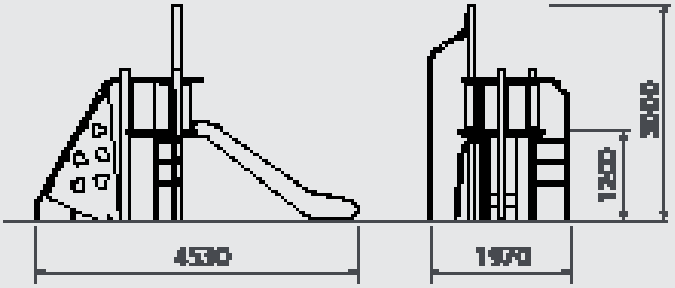

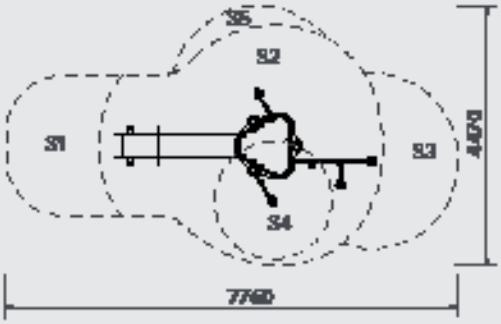

S1 = 4 m² / h < 0,8 m
S2 = 10,65 m² / h = 1,22 m
S3 = 3,4 m² / h = 1,14 m
S4 = 3,35 m² / h = 1,42 m
S5 = 0,8 m² / h = 1,02 m
S_{total} = 22 m²

CARACTERÍSTICAS
CHARACTERISTICS
CARACTÉRISTIQUES

PLÁSTICO

Polietileno, polipropileno, poliamida.
HDPE, color uniforme, resistente a la intemperie y al cultivo de bacterias y hongos. Por su capacidad elástica actúa como amortiguador de impactos resultando muy difícil su rotura. No son tóxicos, y cumplen con la EN 71, parte 3.

METAL

Acero inoxidable AISI-304, acero galvanizado en caliente y aluminio. Acero galvanizado y pintado al horno con gran resistencia a la abrasión, la corrosión, los químicos y las manchas, muy resistente a la intemperie.

TORNILLERÍA

Tornillería electro galvanizada y de acero inoxidable calidad 8.8 DIN267, AISI-304.

CUERDAS

Redes de cuerda armada antivandálica: Ø 16mm, 6 hilos de acero trenzados recubiertos de polipropileno. Conectores de aluminio.

PLASTIC

Polyethylene, polypropylene, polyamide.
HDPE, uniform color, weather-, bacteria- and fungi-resistant. Its elastic capacity enables it to serve as a shock absorber, making it very difficult to break. Non-toxic, they comply with EN 71, part 3.

METAL

AISI-304 stainless steel, hot-galvanized steel and aluminum. Galvanized steel and baked-on paint, highly resistant to abrasion, corrosion, chemicals and stains, with excellent weather resistance.

FASTENERS

Electro galvanized and stainless steel quality 8.8 DIN267, AISI-304.

ROPES

Vandal-proof reinforced rope nets: Ø 16mm, 6 twisted steel cables, covered in polypropylene. Aluminum connectors.

PLASTIQUE

Polyéthylène, polypropylène, polyamide.
HDPE, couleur uniforme, résistant aux intempéries et à la prolifération des bactéries et des moisissures. Amortit les chocs grâce à son élasticité, pratiquement incassable. Non toxique et conforme à la norme EN 71, 3ème partie.

MÉTAL

Acier inoxydable AISI-304, acier galvanisé à chaud et aluminium. Acier galvanisé, peint au four et très résistant à l'abrasion, à la corrosion, aux produits chimiques et aux taches, de même qu'aux intempéries.

VISSERIE

Visserie électro-galvanisée en acier inox de qualité 8.8 DIN267, AISI-304.

CORDES

Filets de corde armée anti-vandalisme : Ø 16mm, 6 fils d'acier tressés revêtus de polypropylène. Raccords en aluminium.

COMPOSICIÓN
COMPONENTS
COMPOSITION

- **1 Torre**
  1 Techo
  1 Plataforma
  1 Panel trepa
  1 Panel protector
  1 Escalerilla
  1 Barra de bomberos
  1 Tobogán Inoxidable

- 1 Tower
  1 Roof
  1 Platform
  1 Climbing panel
  1 Protective panel
  1 Ladders
  1 Fireman bar
  1 Stainless steel slide

- 1 Tour
  1 Plafond
  1 Plateforme
  1 Panneau d'escalade
  1 Panneau de protection
  1 Petites échelles
  1 Bar de pompiers
  1 Toboggan inox

COLORES
COLOURS
COLOURS

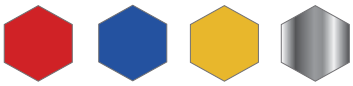

NOVATILU se reserva el derecho de realizar modificaciones a sus productos sin previo aviso.
NOVATILU reserves the right to make changes to its products without notice.
NOVATILU se réserve le droit de renoncer à faire des modifications dans ses produits sans préavis.

CONTÁCTANOS
T +34 961 401 000
INFO@NOVATILU.COM

WEBSITE
NOVATILU.COM

NOVATILU®
URBAN LANDSCAPE

NOVATILU PLAY

SLIM

ACCM PRODUCTO CERTIFICADO

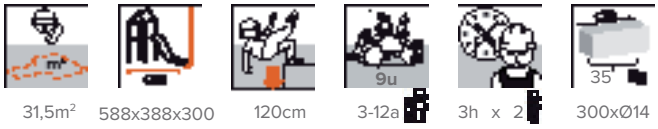

31,5m² | 588x388x300 | 120cm | 3-12a | 3h x 2 | 300xØ14

Ref. PSC3

TUCK

Medidas expresadas en milímetros
Measurements expressed in millimeters
Mesures exprimées en millimètres

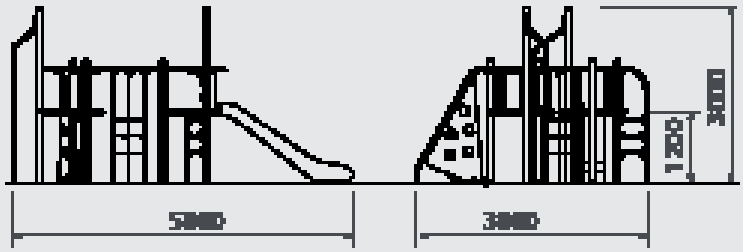

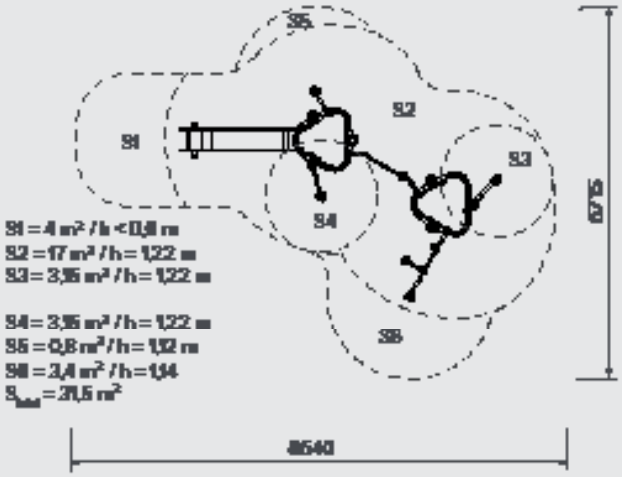

CARACTERÍSTICAS
CHARACTERISTICS
CARACTÉRISTIQUES

PLÁSTICO

Polietileno, polipropileno, poliamida.
HDPE, color uniforme, resistente a la intemperie y al cultivo de bacterias y hongos. Por su capacidad elástica actúa como amortiguador de impactos resultando muy difícil su rotura. No son tóxicos, y cumplen con la EN 71, parte 3.

METAL

Acero inoxidable AISI-304, acero galvanizado en caliente y aluminio. Acero galvanizado y pintado al horno con gran resistencia a la abrasión, la corrosión, los químicos y las manchas, muy resistente a la intemperie.

TORNILLERÍA

Tornillería electro galvanizada y de acero inoxidable calidad 8.8 DIN267, AISI-304.

CUERDAS

Redes de cuerda armada antivandálica: Ø 16mm, 6 hilos de acero trenzados recubiertos de polipropileno. Conectores de aluminio.

PLASTIC

Polyethylene, polypropylene, polyamide.
HDPE, uniform color, weather-, bacteria- and fungi-resistant. Its elastic capacity enables it to serve as a shock absorber, making it very difficult to break. Non-toxic, they comply with EN 71, part 3.

METAL

AISI-304 stainless steel, hot-galvanized steel and aluminum. Galvanized steel and baked-on paint, highly resistant to abrasion, corrosion, chemicals and stains, with excellent weather resistance.

FASTENERS

Electro galvanized and stainless steel quality 8.8 DIN267, AISI-304.

ROPES

Vandal-proof reinforced rope nets: Ø 16mm, 6 twisted steel cables, covered in polypropylene. Aluminum connectors.

PLASTIQUE

Polyéthylène, polypropylène, polyamide.
HDPE, couleur uniforme, résistant aux intempéries et à la prolifération des bactéries et des moisissures. Amortit les chocs grâce à son élasticité, pratiquement incassable. Non toxique et conforme à la norme EN 71, 3ème partie.

MÉTAL

Acier inoxydable AISI-304, acier galvanisé à chaud et aluminium. Acier galvanisé, peint au four et très résistant à l'abrasion, à la corrosion, aux produits chimiques et aux taches, de même qu'aux intempéries.

VISSERIE

Visserie électro-galvanisée en acier inox de qualité 8.8 DIN267, AISI-304.

CORDES

Filets de corde armée anti-vandalisme : Ø 16mm, 6 fils d'acier tressés revêtus de polypropylène. Raccords en aluminium.

COMPOSICIÓN
COMPONENTS
COMPOSITION

- **2 Torres**
  2 Techos
  2 Plataforma
  1 Panel trepa
  2 Agarraderos
  1 Escalerilla
  1 Barra de bomberos
  1 Tobogán Inoxidable
  1 Red de trepa

- 2 Towers
  2 Roofs
  2 Platform
  1 Climbing panel
  2 Hand grips
  1 Ladder
  1 Fireman bar
  1 Stainless steel slide
  1 Climbing net

- 2 Tours
  2 Plafonds
  2 Plateforme
  1 Panneau d'escalade
  2 Poignées
  1 Petites échelle
  1 Bar de pompiers
  1 Toboggan inox
  1 Filet d'escalade

COLORES
COLOURS
COLOURS

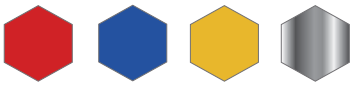

NOVATILU se reserva el derecho de realizar modificaciones a sus productos sin previo aviso.
NOVATILU reserves the right to make changes to its products without notice.
NOVATILU se réserve le droit de renoncer à faire des modifications dans ses produits sans préavis.

CONTÁCTANOS
T +34 961 401 000
INFO@NOVATILU.COM

WEBSITE
NOVATILU.COM

NOVATILU®
URBAN LANDSCAPE

NOVATILU PLAY

SLIM

ACCM PRODUCTO CERTIFICADO

26m² | 668x154x300 | 175cm | 3-12a | 5h x 2 | 265x40x50

Ref. PSC4

DIM

Medidas expresadas en milímetros
Measurements expressed in millimeters
Mesures exprimées en millimètres

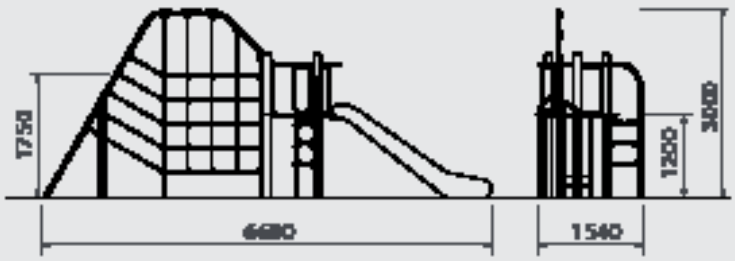

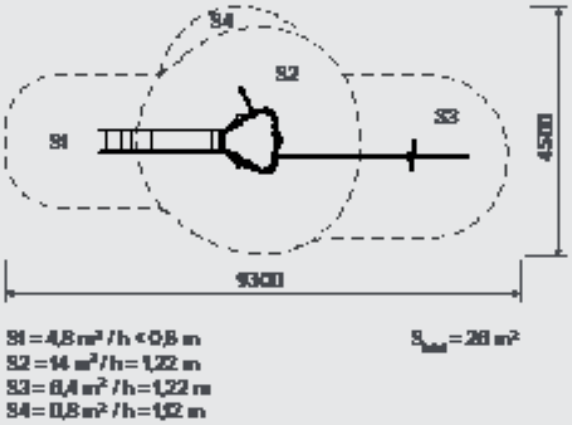

CARACTERÍSTICAS
CHARACTERISTICS
CARACTÉRISTIQUES

PLÁSTICO

Polietileno, polipropileno, poliamida.
HDPE, color uniforme, resistente a la intemperie y al cultivo de bacterias y hongos. Por su capacidad elástica actúa como amortiguador de impactos resultando muy difícil su rotura. No son tóxicos, y cumplen con la EN 71, parte 3.

METAL

Acero inoxidable AISI-304, acero galvanizado en caliente y aluminio. Acero galvanizado y pintado al horno con gran resistencia a la abrasión, la corrosión, los químicos y las manchas, muy resistente a la intemperie.

TORNILLERÍA

Tornillería electro galvanizada y de acero inoxidable calidad 8.8 DIN267, AISI-304.

CUERDAS

Redes de cuerda armada antivandálica: Ø 16mm, 6 hilos de acero trenzados recubiertos de polipropileno. Conectores de aluminio.

PLASTIC

Polyethylene, polypropylene, polyamide.
HDPE, uniform color, weather-, bacteria- and fungi-resistant. Its elastic capacity enables it to serve as a shock absorber, making it very difficult to break. Non-toxic, they comply with EN 71, part 3.

METAL

AISI-304 stainless steel, hot-galvanized steel and aluminum. Galvanized steel and baked-on paint, highly resistant to abrasion, corrosion, chemicals and stains, with excellent weather resistance.

FASTENERS

Electro galvanized and stainless steel quality 8.8 DIN267, AISI-304.

ROPES

Vandal-proof reinforced rope nets: Ø 16mm, 6 twisted steel cables, covered in polypropylene. Aluminum connectors.

PLASTIQUE

Polyéthylène, polypropylène, polyamide.
HDPE, couleur uniforme, résistant aux intempéries et à la prolifération des bactéries et des moisissures. Amortit les chocs grâce à son élasticité, pratiquement incassable. Non toxique et conforme à la norme EN 71, 3ème partie.

MÉTAL

Acier inoxydable AISI-304, acier galvanisé à chaud et aluminium. Acier galvanisé, peint au four et très résistant à l'abrasion, à la corrosion, aux produits chimiques et aux taches, de même qu'aux intempéries.

VISSERIE

Visserie électro-galvanisée en acier inox de qualité 8.8 DIN267, AISI-304.

CORDES

Filets de corde armée anti-vandalisme : Ø 16mm, 6 fils d'acier tressés revêtus de polypropylène. Raccords en aluminium.

COMPOSICIÓN
COMPONENTS
COMPOSITION

- **1 Torre**
  1 Plataforma
  1 Panel protector
  1 Escalerilla
  1 Tobogán Inoxidable
  1 Red de trepa

- 1 Tower
  1 Platform
  1 Protective panel
  1 Ladder
  1 Stainless steel slide
  1 Climbing net

- 1 Tour
  1 Plateforme
  1 Panneau de protection
  1 Petites échelle
  1 Toboggan inox
  1 Filet d'escalade

COLORES
COLOURS
COLOURS

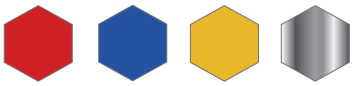

NOVATILU se reserva el derecho de realizar modificaciones a sus productos sin previo aviso.
NOVATILU reserves the right to make changes to its products without notice.
NOVATILU se réserve le droit de renoncer à faire des modifications dans ses produits sans préavis.

CONTÁCTANOS
T +34 961 401 000
INFO@NOVATILU.COM

WEBSITE
NOVATILU.COM

NOVATILU®
URBAN LANDSCAPE

NOVATILU PLAY

SLIM

ACCM PRODUCTO CERTIFICADO

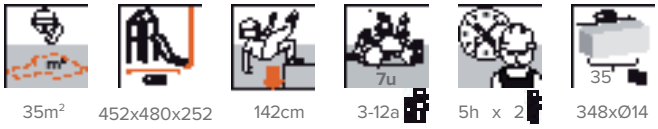

35m² | 452x480x252 | 142cm | 3-12a | 5h x 2 | 348xØ14

Ref. PSC5

ROL

Medidas expresadas en milímetros
Measurements expressed in millimeters
Mesures exprimées en millimètres

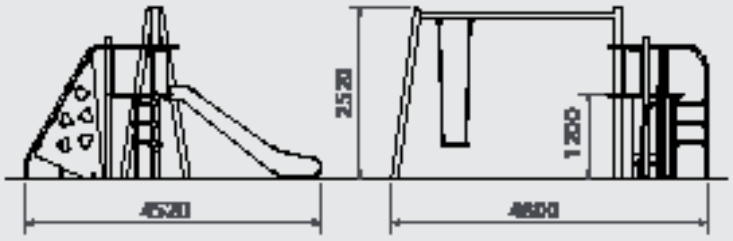

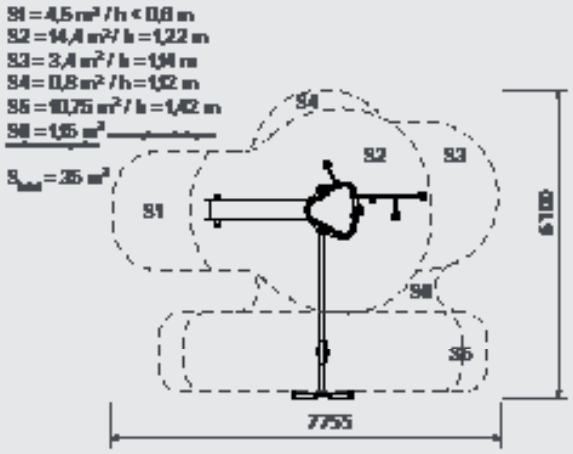

CARACTERÍSTICAS
CHARACTERISTICS
CARACTÉRISTIQUES

PLÁSTICO

Polietileno, polipropileno, poliamida.
HDPE, color uniforme, resistente a la intemperie y al cultivo de bacterias y hongos. Por su capacidad elástica actúa como amortiguador de impactos resultando muy difícil su rotura. No son tóxicos, y cumplen con la EN 71, parte 3.

METAL

Acero inoxidable AISI-304, acero galvanizado en caliente y aluminio. Acero galvanizado y pintado al horno con gran resistencia a la abrasión, la corrosión, los químicos y las manchas, muy resistente a la intemperie.

TORNILLERÍA

Tornillería electro galvanizada y de acero inoxidable calidad 8.8 DIN267, AISI-304.

CUERDAS

Redes de cuerda armada antivandálica: Ø 16mm, 6 hilos de acero trenzados recubiertos de polipropileno. Conectores de aluminio.

PLASTIC

Polyethylene, polypropylene, polyamide.
HDPE, uniform color, weather-, bacteria- and fungi-resistant. Its elastic capacity enables it to serve as a shock absorber, making it very difficult to break. Non-toxic, they comply with EN 71, part 3.

METAL

AISI-304 stainless steel, hot-galvanized steel and aluminum. Galvanized steel and baked-on paint, highly resistant to abrasion, corrosion, chemicals and stains, with excellent weather resistance.

FASTENERS

Electro galvanized and stainless steel quality 8.8 DIN267, AISI-304.

ROPES

Vandal-proof reinforced rope nets: Ø 16mm, 6 twisted steel cables, covered in polypropylene. Aluminum connectors.

PLASTIQUE

Polyéthylène, polypropylène, polyamide.
HDPE, couleur uniforme, résistant aux intempéries et à la prolifération des bactéries et des moisissures. Amortit les chocs grâce à son élasticité, pratiquement incassable. Non toxique et conforme à la norme EN 71, 3ème partie.

MÉTAL

Acier inoxydable AISI-304, acier galvanisé à chaud et aluminium. Acier galvanisé, peint au four et très résistant à l'abrasion, à la corrosion, aux produits chimiques et aux taches, de même qu'aux intempéries.

VISSERIE

Visserie électro-galvanisée en acier inox de qualité 8.8 DIN267, AISI-304.

CORDES

Filets de corde armée anti-vandalisme : Ø 16mm, 6 fils d'acier tressés revêtus de polypropylène. Raccords en aluminium.

COMPOSICIÓN
COMPONENTS
COMPOSITION

- **1 Torre**
  1 Plataforma
  1 Panel protector
  1 Escalerilla
  1 Tobogán Inoxidable
  1 Panel de trepa
  Asiento plano
  Dintel
  Cadenas

- 1 Tower
  1 Platform
  1 Protective panel
  1 Ladder
  1 Stainless steel slide
  1 Climbing panel
  Flat seat
  Lintel
  Chains

- 1 Tour
  1 Plateforme
  1 Panneau de protection
  1 Petites échelle
  1 Toboggan inox
  1 Panneau d'escalade
  Siège plat
  Linteau
  Chaîne

COLORES
COLOURS
COLOURS

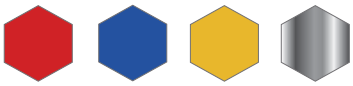

NOVATILU se reserva el derecho de realizar modificaciones a sus productos sin previo aviso.
NOVATILU reserves the right to make changes to its products without notice.
NOVATILU se réserve le droit de renoncer à faire des modifications dans ses produits sans préavis.

CONTÁCTANOS
T +34 961 401 000
INFO@NOVATILU.COM

WEBSITE
NOVATILU.COM

NOVATILU®
URBAN LANDSCAPE

NOVATILU PLAY

adventure

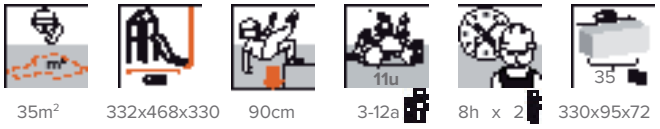

35m² | 332x468x330 | 90cm | 3-12a | 8h x 2 | 330x95x72

Ref. PAC1

SIVA

Medidas expresadas en milímetros
Measurements expressed in millimeters
Mesures exprimées en millimètres

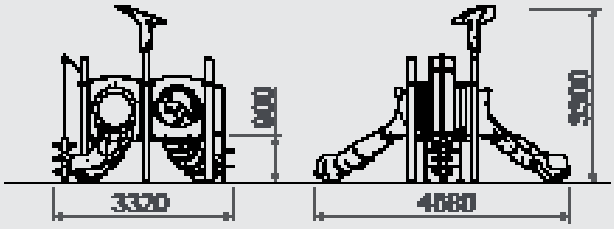

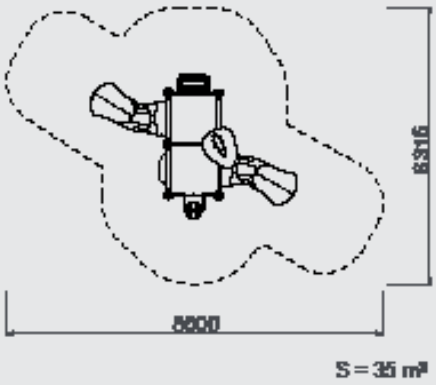

CARACTERÍSTICAS
CHARACTERISTICS
CARACTÉRISTIQUES

PLÁSTICO

Polietileno polipropileno poliamida y Nylon. LLDPE resistente a los rayos UVA.
Impermeable y no necesita mantenimiento. Color uniforme y no contamina al medio ambiente. Gran resistencia a la corrosión.
Reciclable y resistente al grafiti y fácil limpieza.
Por su capacidad elástica actúa como amortiguador de impactos resultando muy difícil su rotura. No son tóxicos, y cumplen con la EN 71, parte 3.

METAL

Acero inoxidable AISI-304, acero galvanizado en caliente y aluminio. Acero galvanizado y pintado al horno con gran resistencia a la abrasión, la corrosión, los químicos y las manchas, muy resistente a la intemperie.

TORNILLERÍA

Tornillería electro galvanizada y de acero inoxidable calidad 8.8 DIN267, AISI-304.

PLASTIC

Polyethylene polypropylene polyamide and nylon. LLDPE resistant to UVA rays.
Waterproof and it no maintenance needs. Uniform color and no pollutant for the environment. Great resistance to the corrosion. Recyclable and resistant to graffiti and easy cleaning. Its elastic capacity enables it to serve as a shock absorber, making it very difficult to break. Non-toxic, they comply with EN 71, part 3.

METAL

AISI-304 stainless steel, hot-galvanized steel and aluminum. Galvanized steel and baked-on paint, highly resistant to abrasion, corrosion, chemicals and stains, with excellent weather resistance.

FASTENERS

Electro galvanized and stainless steel quality 8.8 DIN267, AISI-304.

PLASTIQUE

Polyéthylène polypropylène polyamide et nylon. LLDP résistant aux rayons UVA. Imperméable et sans besoin de maintenance. Couleur uniforme et ne pollue pas au environnement. Grande résistance à la corrosion. Recyclable et résistant au graffiti et facile nettoyage. Amortit les chocs grâce à son élasticité, pratiquement incassable. Non toxique et conforme à la norme EN 71, 3ème partie.

MÉTAL

Acier inoxydable AISI-304, acier galvanisé à chaud et aluminium. Acier galvanisé, peint au four et très résistant à l'abrasion, à la corrosion, aux produits chimiques et aux taches, de même qu'aux intempéries.

VISSERIE

Visserie électro-galvanisée en acier inox de qualité 8.8 DIN267, AISI-304.

COMPOSICIÓN
COMPONENTS
COMPOSITION

- **2 Toboganes**
  2 Torres
  1 Escalerilla
  1 Acceso discos
  2 Paneles protectores

- 2 Slides
  2 Towers
  1 Ladder
  1 Access discus
  2 Protective paner

- 2 Toboggan
  2 Tours
  1 Petites échelles
  1 Accès disques
  2 Panneau de protection

COLORES
COLOURS
COLOURS

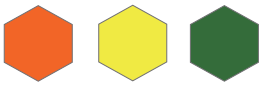

NOVATILU se reserva el derecho de realizar modificaciones a sus productos sin previo aviso.
NOVATILU reserves the right to make changes to its products without notice.
NOVATILU se réserve le droit de renoncer à faire des modifications dans ses produits sans préavis.

CONTÁCTANOS
T +34 961 401 000
INFO@NOVATILU.COM

WEBSITE
NOVATILU.COM

NOVATILU®
URBAN LANDSCAPE

NOVATILU PLAY

adventure

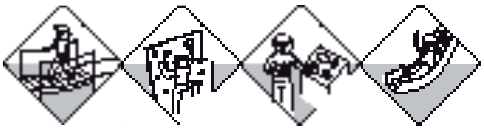

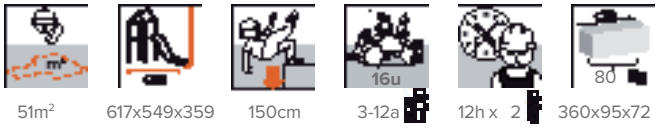

Ref. PAC2

TWIST

Medidas expresadas en milímetros
Measurements expressed in millimeters
Mesures exprimées en millimètres

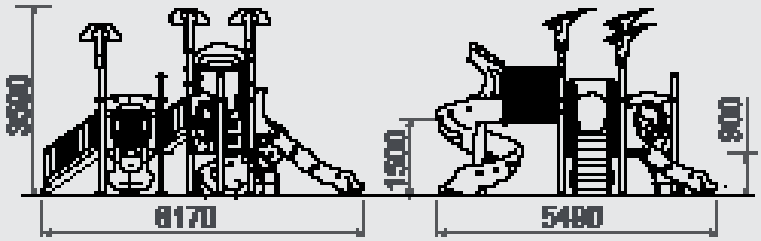

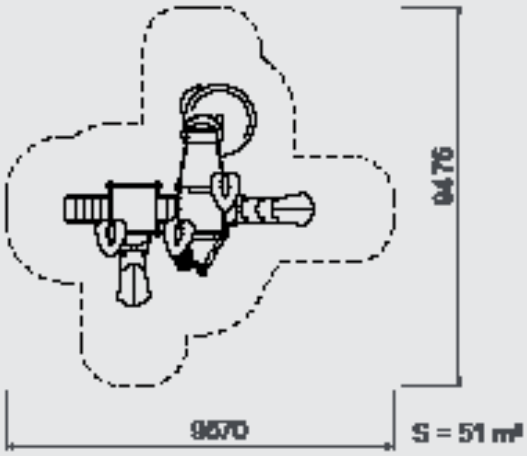

CARACTERÍSTICAS
CHARACTERISTICS
CARACTÉRISTIQUES

PLÁSTICO

Polietileno polipropileno poliamida y Nylon. LLDPE resistente a los rayos UVA.
Impermeable y no necesita mantenimiento. Color uniforme y no contamina al medio ambiente. Gran resistencia a la corrosión.
Reciclable y resistente al grafiti y fácil limpieza.
Por su capacidad elástica actúa como amortiguador de impactos resultando muy difícil su rotura. No son tóxicos, y cumplen con la EN 71, parte 3.

METAL

Acero inoxidable AISI-304, acero galvanizado en caliente y aluminio. Acero galvanizado y pintado al horno con gran resistencia a la abrasión, la corrosión, los químicos y las manchas, muy resistente a la intemperie.

TORNILLERÍA

Tornillería electro galvanizada y de acero inoxidable calidad 8.8 DIN267, AISI-304.

PLASTIC

Polyethylene polypropylene polyamide and nylon. LLDPE resistant to UVA rays.
Waterproof and it no maintenance needs. Uniform color and no pollutant for the environment. Great resistance to the corrosion. Recyclable and resistant to graffiti and easy cleaning. Its elastic capacity enables it to serve as a shock absorber, making it very difficult to break. Non-toxic, they comply with EN 71, part 3.

METAL

AISI-304 stainless steel, hot-galvanized steel and aluminum. Galvanized steel and baked-on paint, highly resistant to abrasion, corrosion, chemicals and stains, with excellent weather resistance.

FASTENERS

Electro galvanized and stainless steel quality 8.8 DIN267, AISI-304.

PLASTIQUE

Polyéthylène polypropylène polyamide et nylon. LLDP résistant aux rayons UVA. Imperméable et sans besoin de maintenance. Couleur uniforme et ne pollue pas au environnement. Grande résistance à la corrosion. Recyclable et résistant au graffiti et facile nettoyage. Amortit les chocs grâce à son élasticité, pratiquement incassable. Non toxique et conforme à la norme EN 71, 3ème partie.

MÉTAL

Acier inoxydable AISI-304, acier galvanisé à chaud et aluminium. Acier galvanisé, peint au four et très résistant à l'abrasion, à la corrosion, aux produits chimiques et aux taches, de même qu'aux intempéries.

VISSERIE

Visserie électro-galvanisée en acier inox de qualité 8.8 DIN267, AISI-304.

COMPOSICIÓN
COMPONENTS
COMPOSITION

- **1 Tobogán helicoidal**
  2 Toboganes
  2 Escalerillas
  3 Techos
  3 Torres
  1 Panel protector

- 1 Helicoidal slide
  2 Slide
  2 Ladders
  3 Roof
  3 Tower
  1 Protective panel

- 1 Toboggan hélicoïdale
  2 Toboggan
  2 Petites échelles
  3 Plafond
  3 Tours
  1 Protective panel

COLORES
COLOURS
COLOURS

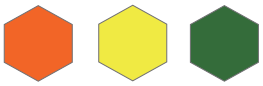

NOVATILU se reserva el derecho de realizar modificaciones a sus productos sin previo aviso.
NOVATILU reserves the right to make changes to its products without notice.
NOVATILU se réserve le droit de renoncer à faire des modifications dans ses produits sans préavis.

CONTÁCTANOS
T +34 961 401 000
INFO@NOVATILU.COM

WEBSITE
NOVATILU.COM

NOVATILU®
URBAN LANDSCAPE

NOVATILU PLAY

adventure

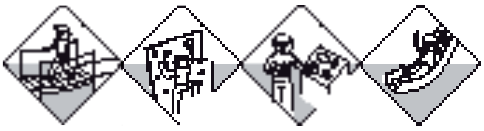

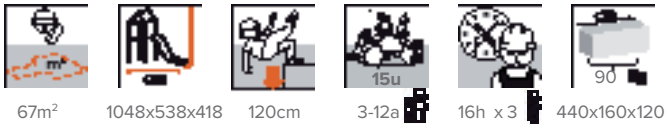

67m² 1048x538x418 120cm 3-12a 16h x 3 440x160x120

Ref. PAC3

CENTIPEDE

Medidas expresadas en milímetros
Measurements expressed in millimeters
Mesures exprimées en millimètres

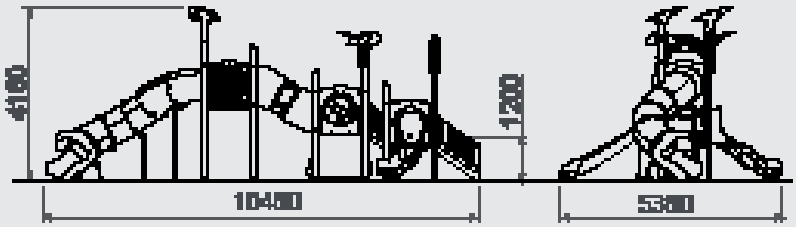

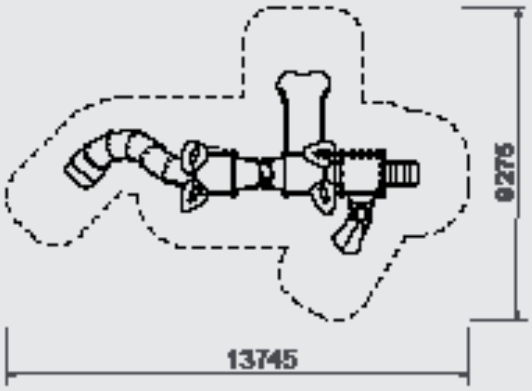

S = 67 m²

CARACTERÍSTICAS
CHARACTERISTICS
CARACTÉRISTIQUES

PLÁSTICO

Polietileno polipropileno poliamida y Nylon. LLDPE resistente a los rayos UVA.
Impermeable y no necesita mantenimiento. Color uniforme y no contamina al medio ambiente. Gran resistencia a la corrosión.
Reciclable y resistente al grafiti y fácil limpieza.
Por su capacidad elástica actúa como amortiguador de impactos resultando muy difícil su rotura. No son tóxicos, y cumplen con la EN 71, parte 3.

METAL

Acero inoxidable AISI-304, acero galvanizado en caliente y aluminio. Acero galvanizado y pintado al horno con gran resistencia a la abrasión, la corrosión, los químicos y las manchas, muy resistente a la intemperie.

TORNILLERÍA

Tornillería electro galvanizada y de acero inoxidable calidad 8.8 DIN267, AISI-304.

PLASTIC

Polyethylene polypropylene polyamide and nylon. LLDPE resistant to UVA rays.
Waterproof and it no maintenance needs. Uniform color and no pollutant for the environment. Great resistance to the corrosion. Recyclable and resistant to graffiti and easy cleaning. Its elastic capacity enables it to serve as a shock absorber, making it very difficult to break. Non-toxic, they comply with EN 71, part 3.

METAL

AISI-304 stainless steel, hot-galvanized steel and aluminum. Galvanized steel and baked-on paint, highly resistant to abrasion, corrosion, chemicals and stains, with excellent weather resistance.

FASTENERS

Electro galvanized and stainless steel quality 8.8 DIN267, AISI-304.

PLASTIQUE

Polyéthylène polypropylène polyamide et nylon. LLDP résistant aux rayons UVA. Imperméable et sans besoin de maintenance. Couleur uniforme et ne pollue pas au environnement. Grande résistance à la corrosion. Recyclable et résistant au graffiti et facile nettoyage. Amortit les chocs grâce à son élasticité, pratiquement incassable. Non toxique et conforme à la norme EN 71, 3ème partie.

MÉTAL

Acier inoxydable AISI-304, acier galvanisé à chaud et aluminium. Acier galvanisé, peint au four et très résistant à l'abrasion, à la corrosion, aux produits chimiques et aux taches, de même qu'aux intempéries.

VISSERIE

Visserie électro-galvanisée en acier inox de qualité 8.8 DIN267, AISI-304.

COMPOSICIÓN
COMPONENTS
COMPOSITION

- **1 Tobogán tunel**
  1 Tobogán pista doble
  1 Tobogán
  3 Torres
  4 Techos flor
  1 Techo tunel
  1 Pasarela tunel
  1 Escalerilla
  3 Paneles lúdicos

- 1 Tunnel slide
  1 Double path slide
  1 Slide
  3 Towers
  4 Flower roof
  1 Tunnel roof
  1 Tunnel walkway
  1 Ladder
  3 Play panel

- 1 Toboggan tunnel
  1 Toboggan piste double
  1 Toboggan
  3 Tours
  4 Plafond fleur
  1 Plafond tunnel
  1 Paserelle tunnel
  1 Petite échelle
  3 Panneau de jeu

COLORES
COLOURS
COLOURS

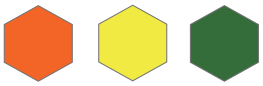

NOVATILU se reserva el derecho de realizar modificaciones a sus productos sin previo aviso.
NOVATILU reserves the right to make changes to its products without notice.
NOVATILU se réserve le droit de renoncer à faire des modifications dans ses produits sans préavis.

CONTÁCTANOS
T +34 961 401 000
INFO@NOVATILU.COM

WEBSITE
NOVATILU.COM

NOVATILU®
URBAN LANDSCAPE

NOVATILU PLAY

adventure

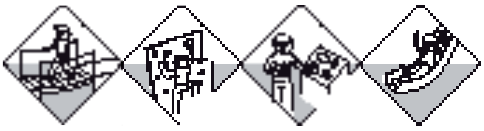

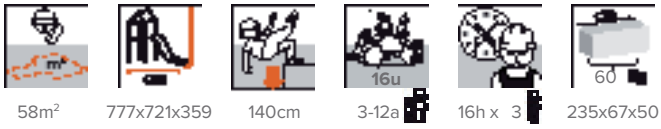

58m² | 777x721x359 | 140cm | 3-12a | 16h x 3 | 235x67x50

Ref. PAC4

ZIRO

Medidas expresadas en milímetros
Measurements expressed in millimeters
Mesures exprimées en millimètres

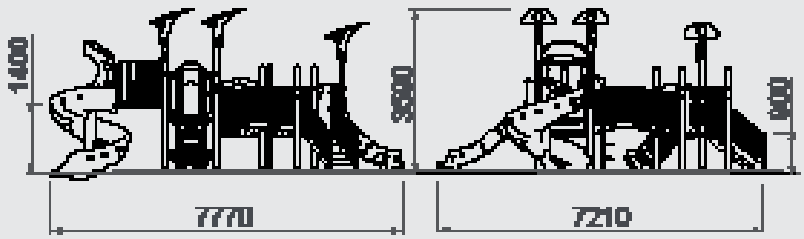

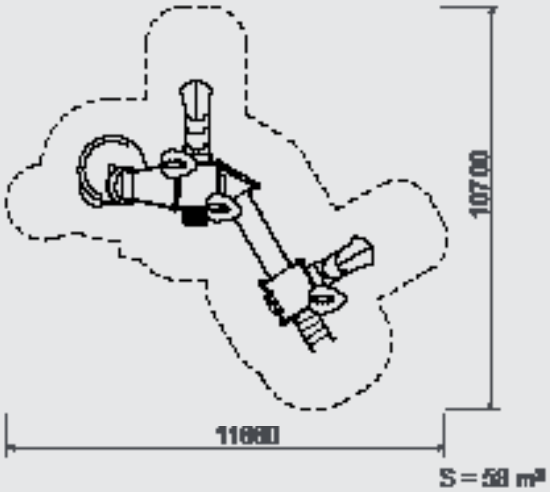

CARACTERÍSTICAS
CHARACTERISTICS
CARACTÉRISTIQUES

PLÁSTICO

Polietileno polipropileno poliamida y Nylon. LLDPE resistente a los rayos UVA.
Impermeable y no necesita mantenimiento. Color uniforme y no contamina al medio ambiente. Gran resistencia a la corrosión.
Reciclable y resistente al grafiti y fácil limpieza.
Por su capacidad elástica actúa como amortiguador de impactos resultando muy difícil su rotura. No son tóxicos, y cumplen con la EN 71, parte 3.

METAL

Acero inoxidable AISI-304, acero galvanizado en caliente y aluminio. Acero galvanizado y pintado al horno con gran resistencia a la abrasión, la corrosión, los químicos y las manchas, muy resistente a la intemperie.

TORNILLERÍA

Tornillería electro galvanizada y de acero inoxidable calidad 8.8 DIN267, AISI-304.

PLASTIC

Polyethylene polypropylene polyamide and nylon. LLDPE resistant to UVA rays.
Waterproof and it no maintenance needs. Uniform color and no pollutant for the environment. Great resistance to the corrosion. Recyclable and resistant to graffiti and easy cleaning. Its elastic capacity enables it to serve as a shock absorber, making it very difficult to break. Non-toxic, they comply with EN 71, part 3.

METAL

AISI-304 stainless steel, hot-galvanized steel and aluminum. Galvanized steel and baked-on paint, highly resistant to abrasion, corrosion, chemicals and stains, with excellent weather resistance.

FASTENERS

Electro galvanized and stainless steel quality 8.8 DIN267, AISI-304.

PLASTIQUE

Polyéthylène polypropylène polyamide et nylon. LLDP résistant aux rayons UVA. Imperméable et sans besoin de maintenance. Couleur uniforme et ne pollue pas au environnement. Grande résistance à la corrosion. Recyclable et résistant au graffiti et facile nettoyage. Amortit les chocs grâce à son élasticité, pratiquement incassable. Non toxique et conforme à la norme EN 71, 3ème partie.

MÉTAL

Acier inoxydable AISI-304, acier galvanisé à chaud et aluminium. Acier galvanisé, peint au four et très résistant à l'abrasion, à la corrosion, aux produits chimiques et aux taches, de même qu'aux intempéries.

VISSERIE

Visserie électro-galvanisée en acier inox de qualité 8.8 DIN267, AISI-304.

COMPOSICIÓN
COMPONENTS
COMPOSITION

- **1 Tobogán helicoidal**
  2 Toboganes
  2 Escalerillas
  3 Techos flor
  1 Panel lúdico
  1 Puente
  1 Pasarela

- 1 Helicoidal slide
  2 Slide
  2 Ladders
  3 Flower roof
  1 Play panel
  1 Bridge
  1 Walkway

- 1 Toboggan hélicoïdale
  2 Toboggan
  2 Petites échelles
  3 Plafond fleur
  1 Panneau de jeu
  1 Pont
  1 Passerelle

COLORES
COLOURS
COLOURS

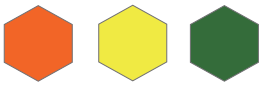

NOVATILU se reserva el derecho de realizar modificaciones a sus productos sin previo aviso.
NOVATILU reserves the right to make changes to its products without notice.
NOVATILU se réserve le droit de renoncer à faire des modifications dans ses produits sans préavis.

CONTÁCTANOS
T +34 961 401 000
INFO@NOVATILU.COM

WEBSITE
NOVATILU.COM

NOVATILU®
URBAN LANDSCAPE

NOVATILU PLAY

adventure

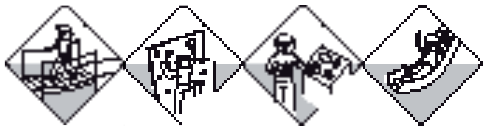

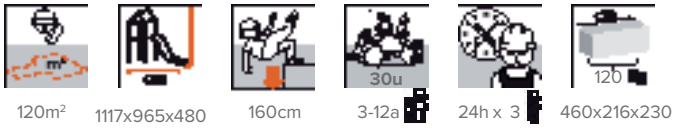

120m² | 1117x965x480 | 160cm | 3-12a | 24h x 3 | 460x216x230

Ref. PAC5

ELIX

Medidas expresadas en milímetros
Measurements expressed in millimeters
Mesures exprimées en millimètres

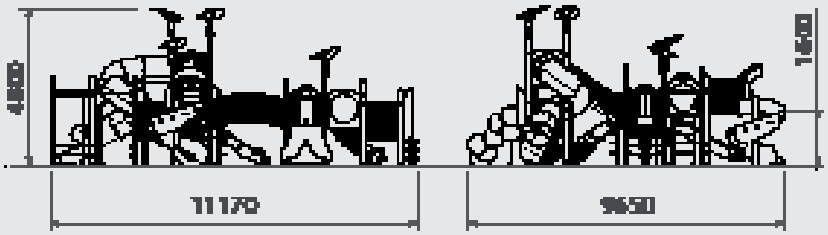

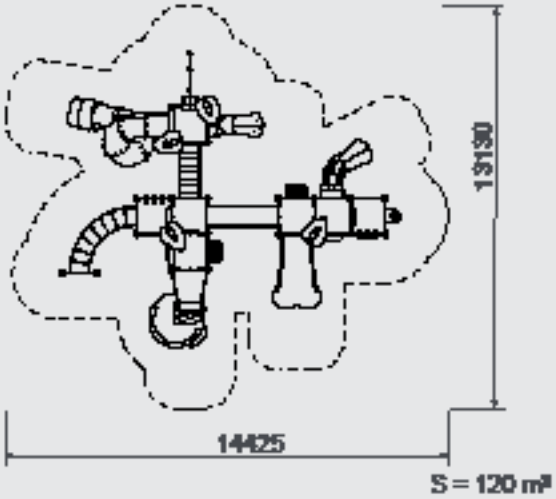

CARACTERÍSTICAS
CHARACTERISTICS
CARACTÉRISTIQUES

PLÁSTICO

Polietileno polipropileno poliamida y Nylon. LLDPE resistente a los rayos UVA.
Impermeable y no necesita mantenimiento. Color uniforme y no contamina al medio ambiente. Gran resistencia a la corrosión.
Reciclable y resistente al grafiti y fácil limpieza.
Por su capacidad elástica actúa como amortiguador de impactos resultando muy difícil su rotura. No son tóxicos, y cumplen con la EN 71, parte 3.

METAL

Acero inoxidable AISI-304, acero galvanizado en caliente y aluminio. Acero galvanizado y pintado al horno con gran resistencia a la abrasión, la corrosión, los químicos y las manchas, muy resistente a la intemperie.

TORNILLERÍA

Tornillería electro galvanizada y de acero inoxidable calidad 8.8 DIN267, AISI-304.

PLASTIC

Polyethylene polypropylene polyamide and nylon. LLDPE resistant to UVA rays.
Waterproof and it no maintenance needs. Uniform color and no pollutant for the environment. Great resistance to the corrosion. Recyclable and resistant to graffiti and easy cleaning. Its elastic capacity enables it to serve as a shock absorber, making it very difficult to break. Non-toxic, they comply with EN 71, part 3.

METAL

AISI-304 stainless steel, hot-galvanized steel and aluminum. Galvanized steel and baked-on paint, highly resistant to abrasion, corrosion, chemicals and stains, with excellent weather resistance.

FASTENERS

Electro galvanized and stainless steel quality 8.8 DIN267, AISI-304.

PLASTIQUE

Polyéthylène polypropylène polyamide et nylon. LLDP résistant aux rayons UVA. Imperméable et sans besoin de maintenance. Couleur uniforme et ne pollue pas au environnement. Grande résistance à la corrosion. Recyclable et résistant au graffiti et facile nettoyage. Amortit les chocs grâce à son élasticité, pratiquement incassable. Non toxique et conforme à la norme EN 71, 3ème partie.

MÉTAL

Acier inoxydable AISI-304, acier galvanisé à chaud et aluminium. Acier galvanisé, peint au four et très résistant à l'abrasion, à la corrosion, aux produits chimiques et aux taches, de même qu'aux intempéries.

VISSERIE

Visserie électro-galvanisée en acier inox de qualité 8.8 DIN267, AISI-304.

COMPOSICIÓN
COMPONENTS
COMPOSITION

- **1 Tobogán helicoidal**
  1 Tobogán helicoidal tunel
  1 Tobogán pista doble
  1 Tobogán
  4 Paneles lúdicos
  2 Escalerillas
  1 Escalera horizontal
  4 Techos flor
  2 Pasarelas
  1 Acceso discos
  1 Acceso vertical

- 1 Helicoidal slide
  1 Helicoidal tunnel slide
  1 Double path slide
  1 Slide
  4 Play panel
  2 Ladder
  1 Horizontal ladder
  4 Flower roof
  2 Walkway
  1 Access discus
  1 Vertica access

- 1 Toboggan hélicoïdale
  1 Toboggan hélicoïdale tunnel
  1 Toboggan piste double
  1 Toboggan
  4 Panneau de jeu
  2 Petites échelles
  1 Échelle horizontale
  4 Plafond fleur
  1 Paserelle
  1 Accès disques
  1 Accès vertical

COLORES
COLOURS
COLOURS

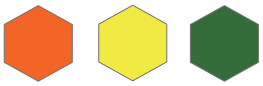

NOVATILU se reserva el derecho de realizar modificaciones a sus productos sin previo aviso.
NOVATILU reserves the right to make changes to its products without notice.
NOVATILU se réserve le droit de renoncer à faire des modifications dans ses produits sans préavis.

CONTÁCTANOS
T +34 961 401 000
INFO@NOVATILU.COM

WEBSITE
NOVATILU.COM

NOVATILU®
URBAN LANDSCAPE

NOVATILU
PLAY

ACCM
PRODUCTO CERTIFICADO

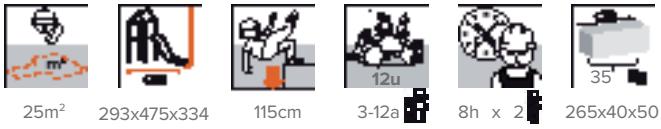

Ref. PTC1

FLIK

Medidas expresadas en milímetros
Measurements expressed in millimeters
Mesures exprimées en millimètres

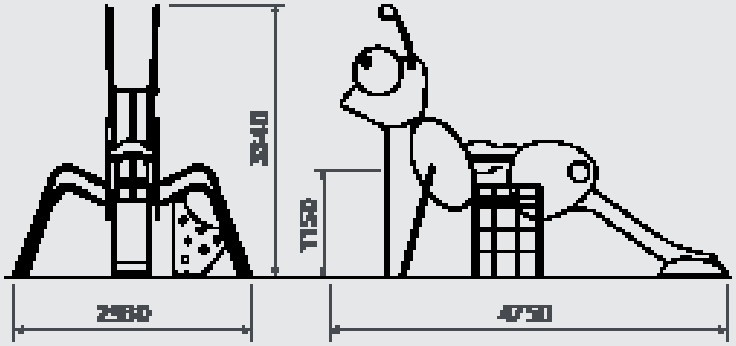

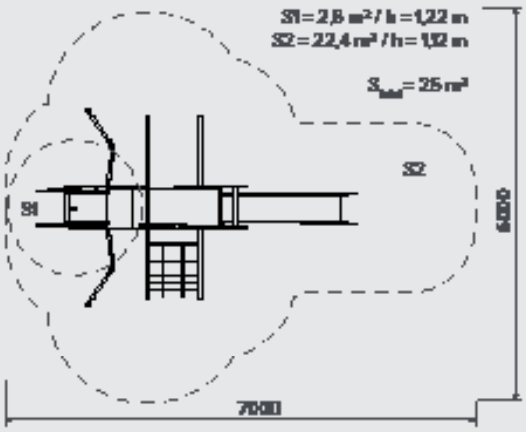

CARACTERÍSTICAS
CHARACTERISTICS
CARACTÉRISTIQUES

PLÁSTICO

Polietileno, polipropileno, poliamida y Nylon. HDPE, color uniforme, resistente a la intemperie y al cultivo de bacterias y hongos. Por su capacidad elástica actúa como amortiguador de impactos resultando muy difícil su rotura. No son tóxicos, y cumplen con la EN 71, parte 3.

METAL

Acero inoxidable AISI-304, acero galvanizado en caliente y aluminio. Acero galvanizado y pintado al horno con gran resistencia a la abrasión, la corrosión, los químicos y las manchas, muy resistente a la intemperie.

TORNILLERÍA

Tornillería electro galvanizada y de acero inoxidable calidad 8.8 DIN267, AISI-304.

CUERDAS

Redes de cuerda armada antivandálica: Ø 16mm, 6 hilos de acero trenzados recubiertos de polipropileno. Conectores de aluminio.

PLASTIC

Polyethylene, polypropylene, polyamide and Nylon. HDPE, uniform color, weather-, bacteria- and fungi-resistant. Its elastic capacity enables it to serve as a shock absorber, making it very difficult to break. Non-toxic, they comply with EN 71, part 3.

METAL

AISI-304 stainless steel, hot-galvanized steel and aluminum. Galvanized steel and baked-on paint, highly resistant to abrasion, corrosion, chemicals and stains, with excellent weather resistance.

FASTENERS

Electro galvanized and stainless steel quality 8.8 DIN267, AISI-304.

ROPES

Vandal-proof reinforced rope nets: Ø 16mm, 6 twisted steel cables, covered in polypropylene. Aluminum connectors.

PLASTIQUE

Polyéthylène, polypropylène, polyamide et Nylon. HDPE, couleur uniforme, résistant aux intempéries et à la prolifération des bactéries et des moisissures. Amortit les chocs grâce à son élasticité, pratiquement incassable. Non toxique et conforme à la norme EN 71, 3ème partie.

MÉTAL

Acier inoxydable AISI-304, acier galvanisé à chaud et aluminium. Acier galvanisé, peint au four et très résistant à l'abrasion, à la corrosion, aux produits chimiques et aux taches, de même qu'aux intempéries.

VISSERIE

Visserie électro-galvanisée en acier inox de qualité 8.8 DIN267, AISI-304.

CORDES

Filets de corde armée anti-vandalisme : Ø 16mm, 6 fils d'acier tressés revêtus de polypropylène. Raccords en aluminium.

COMPOSICIÓN
COMPONENTS
COMPOSITION

- **Figura principal**
  1 Plataforma
  1 Panel trepa
  1 Panel protector
  1 Escalerilla
  2 Barra de bomberos
  1 Tobogán Inoxidable
  1 Red de trepa

- Main figure
  1 Platform
  1 Climbing panel
  1 Protective panel
  1 Ladders
  2 Fireman bar
  1 Stainless steel slide
  1 Climbing net

- Figure principale
  1 Plateforme
  1 Panneau d'escalade
  1 Panneau de protection
  1 Petites échelles
  2 Bar de pompiers
  1 Toboggan inox
  1 Filet d'escalade

COLORES
COLOURS
COLOURS

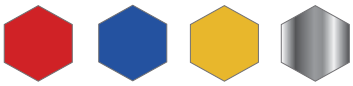

NOVATILU se reserva el derecho de realizar modificaciones a sus productos sin previo aviso.
NOVATILU reserves the right to make changes to its products without notice.
NOVATILU se réserve le droit de renoncer à faire des modifications dans ses produits sans préavis.

CONTÁCTANOS
T +34 961 401 000
INFO@NOVATILU.COM

WEBSITE
NOVATILU.COM

NOVATILU®
URBAN LANDSCAPE

NOVATILU PLAY

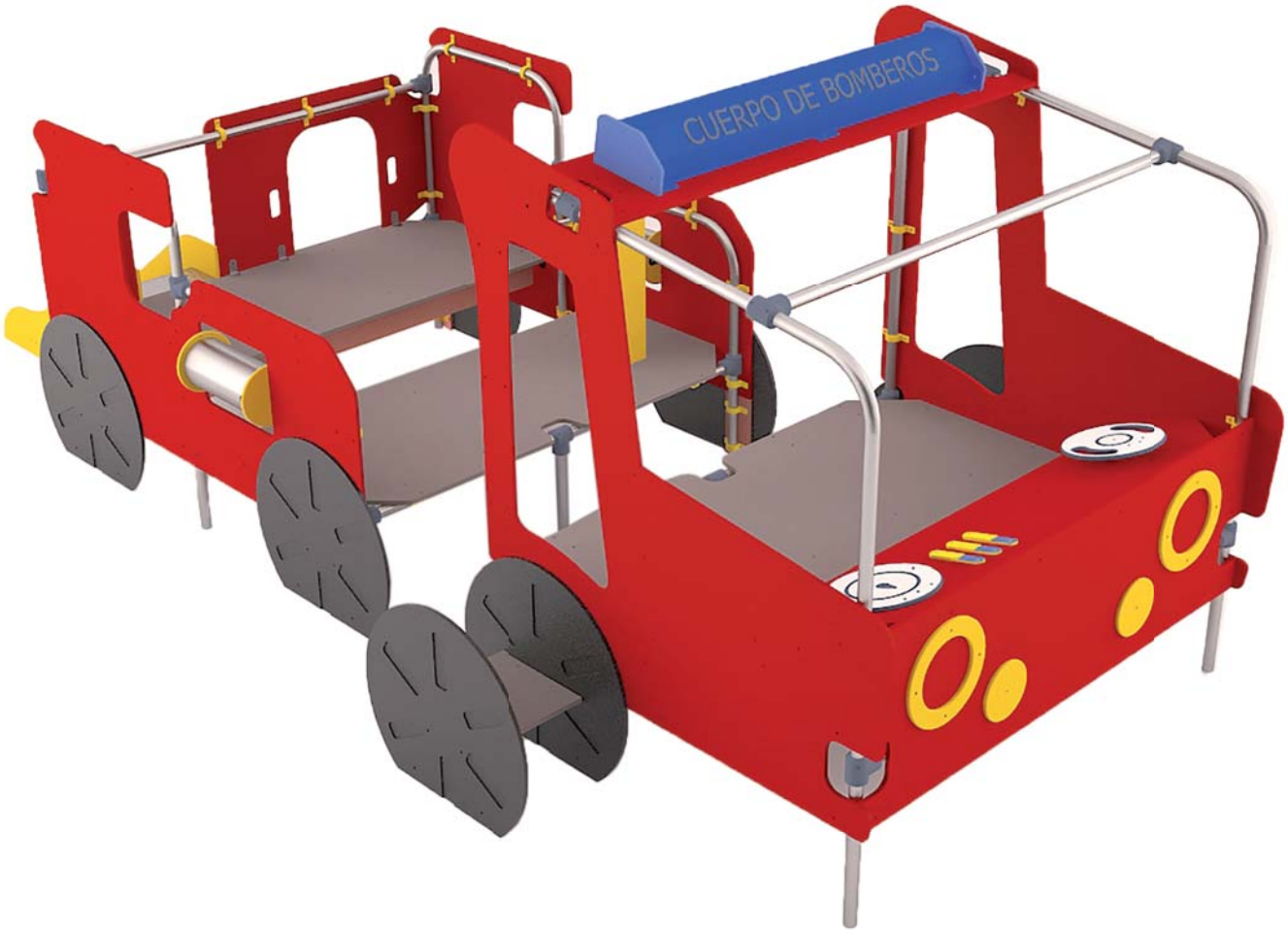

ACCM PRODUCTO CERTIFICADO

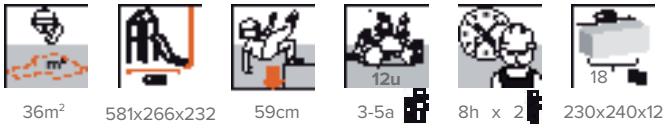

36m² | 581x266x232 | 59cm | 3-5a | 8h x 2 | 230x240x12

Ref. PTC2

SOS

Medidas expresadas en milímetros
Measurements expressed in millimeters
Mesures exprimées en millimètres

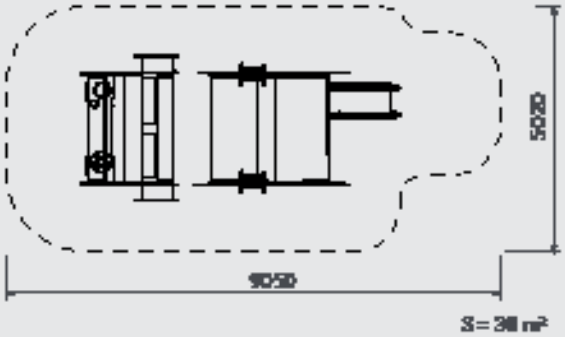

CARACTERÍSTICAS
CHARACTERISTICS
CARACTÉRISTIQUES

PLÁSTICO

Polietileno, polipropileno, poliamida y Nylon. HDPE, color uniforme, resistente a la intemperie y al cultivo de bacterias y hongos. Por su capacidad elástica actúa como amortiguador de impactos resultando muy difícil su rotura. No son tóxicos, y cumplen con la EN 71, parte 3.

METAL

Acero inoxidable AISI-304, acero galvanizado en caliente y aluminio. Acero galvanizado y pintado al horno con gran resistencia a la abrasión, la corrosión, los químicos y las manchas, muy resistente a la intemperie.

TORNILLERÍA

Tornillería electro galvanizada y de acero inoxidable calidad 8.8 DIN267, AISI-304.

CUERDAS

Redes de cuerda armada antivandálica: Ø 16mm, 6 hilos de acero trenzados recubiertos de polipropileno. Conectores de aluminio.

PLASTIC

Polyethylene, polypropylene, polyamide and Nylon. HDPE, uniform color, weather-, bacteria- and fungi-resistant. Its elastic capacity enables it to serve as a shock absorber, making it very difficult to break. Non-toxic, they comply with EN 71, part 3.

METAL

AISI-304 stainless steel, hot-galvanized steel and aluminum. Galvanized steel and baked-on paint, highly resistant to abrasion, corrosion, chemicals and stains, with excellent weather resistance.

FASTENERS

Electro galvanized and stainless steel quality 8.8 DIN267, AISI-304.

ROPES

Vandal-proof reinforced rope nets: Ø 16mm, 6 twisted steel cables, covered in polypropylene. Aluminum connectors.

PLASTIQUE

Polyéthylène, polypropylène, polyamide et Nylon. HDPE, couleur uniforme, résistant aux intempéries et à la prolifération des bactéries et des moisissures. Amortit les chocs grâce à son élasticité, pratiquement incassable. Non toxique et conforme à la norme EN 71, 3ème partie.

MÉTAL

Acier inoxydable AISI-304, acier galvanisé à chaud et aluminium. Acier galvanisé, peint au four et très résistant à l'abrasion, à la corrosion, aux produits chimiques et aux taches, de même qu'aux intempéries.

VISSERIE

Visserie électro-galvanisée en acier inox de qualité 8.8 DIN267, AISI-304.

CORDES

Filets de corde armée anti-vandalisme : Ø 16mm, 6 fils d'acier tressés revêtus de polypropylène. Raccords en aluminium.

COMPOSICIÓN
COMPONENTS
COMPOSITION

- **Figura principal**
  3 Plataforma
  1 Panel temático
  1 Tobogán Inoxidable
  Panel lúdico
- Main figure
  3 Platforms
  1 Thematic panel
  1 Stainless steel slide
  Play panel
- Figure principale
  3 Plateformes
  1 Panneau thématique
  1 Toboggan inox
  Panneau de jeu

COLORES
COLOURS
COLOURS

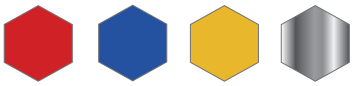

NOVATILU se reserva el derecho de realizar modificaciones a sus productos sin previo aviso.
NOVATILU reserves the right to make changes to its products without notice.
NOVATILU se réserve le droit de renoncer à faire des modifications dans ses produits sans préavis.

CONTÁCTANOS
T +34 961 401 000
INFO@NOVATILU.COM

WEBSITE
NOVATILU.COM

NOVATILU®
URBAN LANDSCAPE

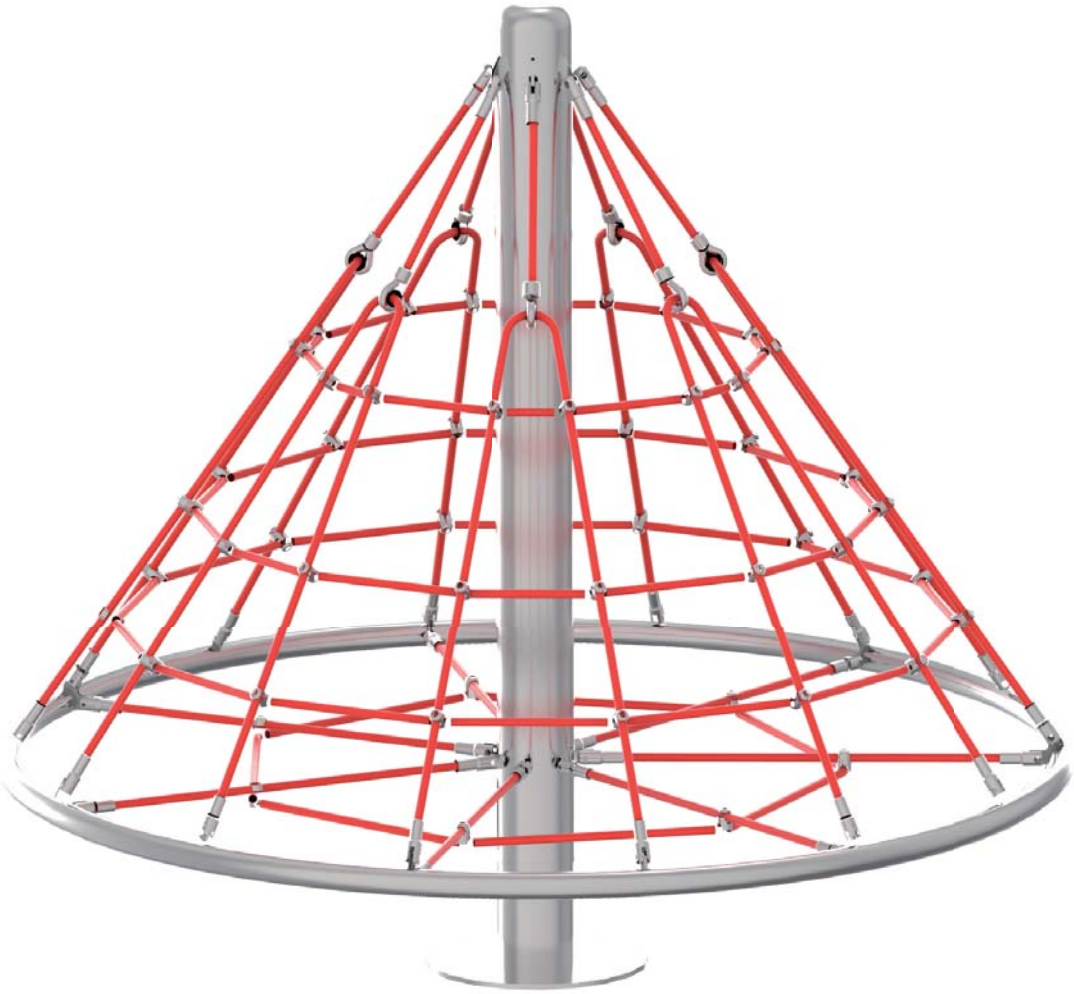

WHEEL Ref. PRC2

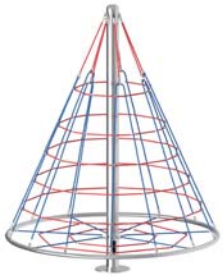

SPIN Ref. PRC3

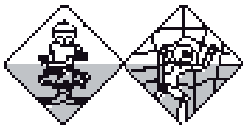

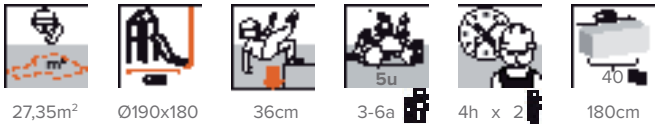

27,35m² | Ø190x180 | 36cm | 3-6a | 4h x 2 | 180cm

Ref. PRC1

ROTATE

Medidas expresadas en milímetros
Measurements expressed in millimeters
Mesures exprimées en millimètres

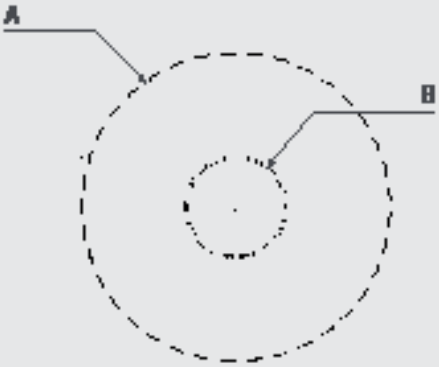

REF.	H	H1	A	B	S
PCR1	1800mm	360mm	Ø5900mm	Ø1900mm	27,35m2
PCR2	2400mm	360mm	Ø6100mm	Ø2100mm	29,25m2
PCR3	3000mm	360mm	Ø6400mm	Ø2400mm	32,2m2

CARACTERÍSTICAS
CHARACTERISTICS
CARACTÉRISTIQUES

METAL

Acero inoxidable AISI-304, acero galvanizado en caliente y aluminio. Acero galvanizado y pintado al horno con gran resistencia a la abrasión, la corrosión, los químicos y las manchas, muy resistente a la intemperie.

TORNILLERÍA

Tornillería electro galvanizada y de acero inoxidable calidad 8.8 DIN267, AISI-304.

CUERDAS

Redes de cuerda armada antivandálica: Ø 16mm, 6 hilos de acero trenzados recubiertos de polipropileno. Conectores de aluminio.

METAL

AISI-304 stainless steel, hot-galvanized steel and aluminum. Galvanized steel and baked-on paint, highly resistant to abrasion, corrosion, chemicals and stains, with excellent weather resistance.

FASTENERS

Electro galvanized and stainless steel quality 8.8 DIN267, AISI-304.

ROPES

Vandal-proof reinforced rope nets: Ø 16mm, 6 twisted steel cables, covered in polypropylene. Aluminum connectors.

MÉTAL

Acier inoxydable AISI-304, acier galvanisé à chaud et aluminium. Acier galvanisé, peint au four et très résistant à l'abrasion, à la corrosion, aux produits chimiques et aux taches, de même qu'aux intempéries.

VISSERIE

Visserie électro-galvanisée en acier inox de qualité 8.8 DIN267, AISI-304.

CORDES

Filets de corde armée anti-vandalisme : Ø 16mm, 6 fils d'acier tressés revêtus de polypropylène. Raccords en aluminium.

COMPOSITION

Poteau central
Anneau de fixation
Filet d'escalade

COMPOSICIÓN
COMPONENTS
COMPOSITION

- **Poste central**
  Aro sujeción
  Red de trepa
- Central post
  Fastening ring
  Climbing net
- Poteau central
  Anneau de fixation
  Filet d'escalade

COLORES
COLOURS
COLOURS

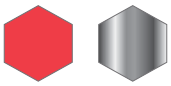

NOVATILU se reserva el derecho de realizar modificaciones a sus productos sin previo aviso.
NOVATILU reserves the right to make changes to its products without notice.
NOVATILU se réserve le droit de renoncer à faire des modifications dans ses produits sans préavis.

CONTÁCTANOS
T +34 961 401 000
INFO@NOVATILU.COM

WEBSITE
NOVATILU.COM

NOVATILU®
URBAN LANDSCAPE

NOVATILU PLAY

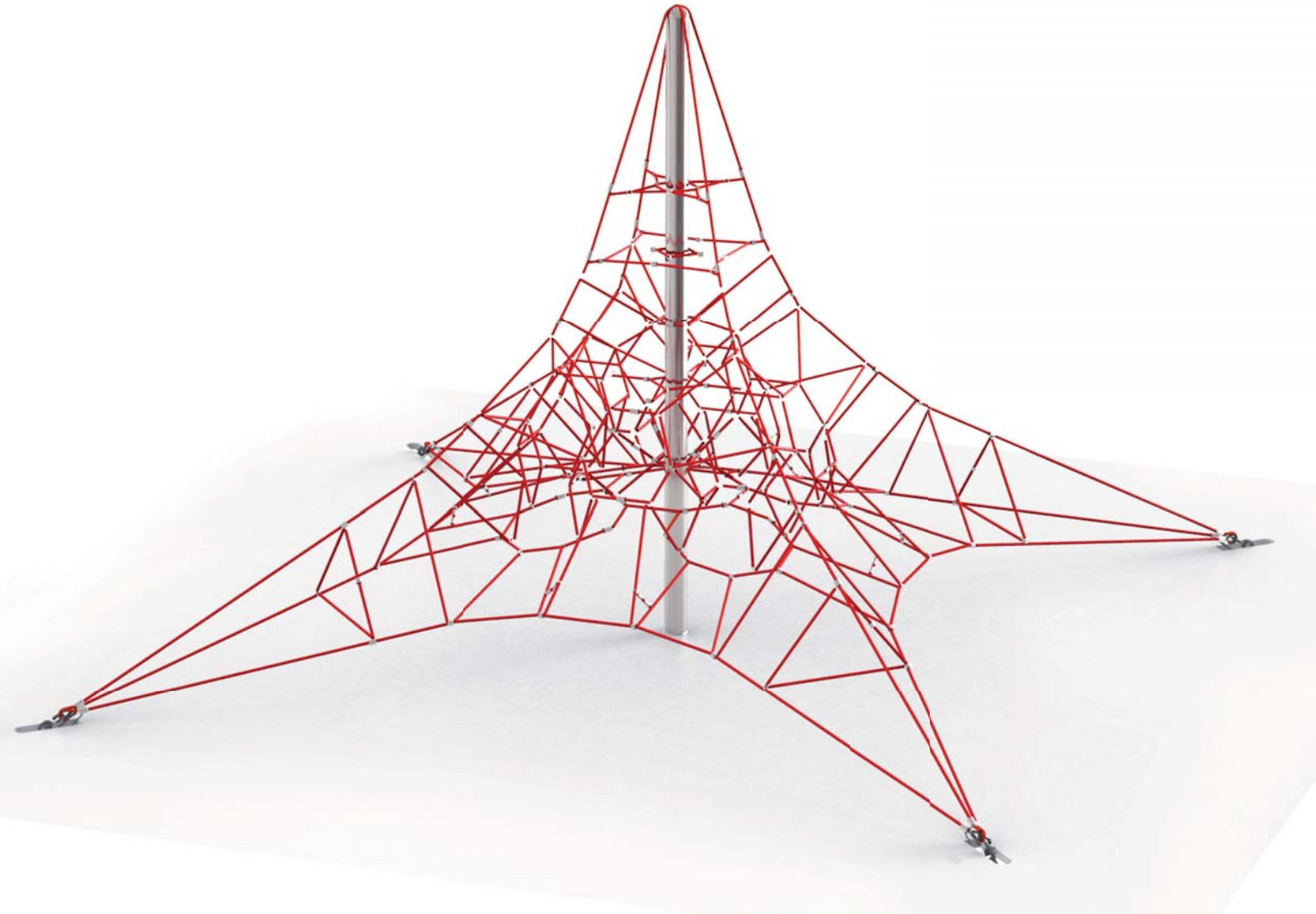

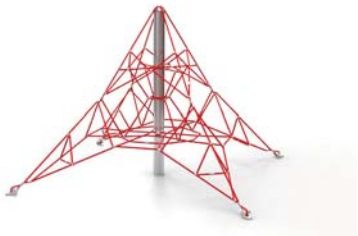

PYRAMID2 Ref. PRI2

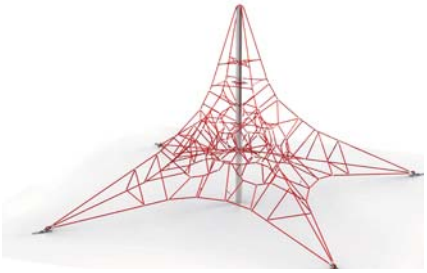

PYRAMID6 Ref. PRI6

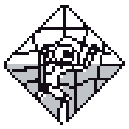

Ref. PRI4

PYRAMID4

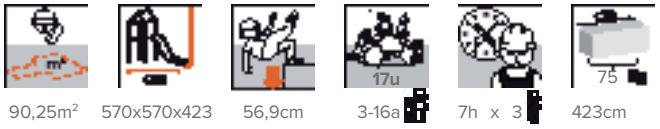

90,25m² 570x570x423 56,9cm 3-16a 7h x 3 423cm

Medidas expresadas en milímetros
Measurements expressed in millimeters
Mesures exprimées en millimètres

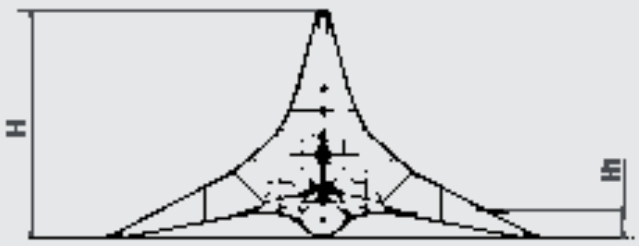

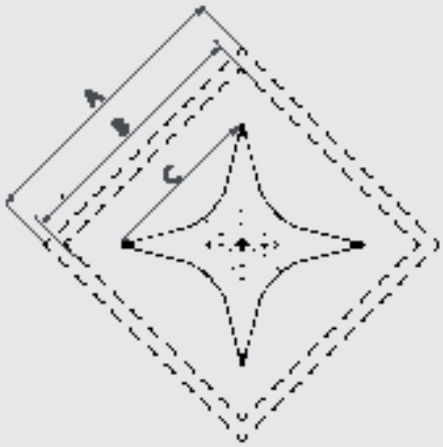

REF.	H	H1	A	B	C	S
PRI2	2072mm	460mm	7780mm	5000mm	4680mm	47,5m2
PRI4	4230mm	570mm	9500mm	8500mm	5696mm	90,25m2
PRI6	6000mm	710mm	12240mm	11240mm	8438mm	150m2

CARACTERÍSTICAS
CHARACTERISTICS
CARACTÉRISTIQUES

METAL

Acero inoxidable AISI-304, acero galvanizado en caliente y aluminio. Acero galvanizado y pintado al horno con gran resistencia a la abrasión, la corrosión, los químicos y las manchas, muy resistente a la intemperie.

TORNILLERÍA

Tornillería electro galvanizada y de acero inoxidable calidad 8.8 DIN267, AISI-304.

CUERDAS

Redes de cuerda armada antivandálica: Ø 16mm/Ø18mm, 6 hilos de acero trenzados recubiertos de polipropileno. Conectores de aluminio.

METAL

AISI-304 stainless steel, hot-galvanized steel and aluminum. Galvanized steel and baked-on paint, highly resistant to abrasion, corrosion, chemicals and stains, with excellent weather resistance.

FASTENERS

Electro galvanized and stainless steel quality 8.8 DIN267, AISI-304.

ROPES

Vandal-proof reinforced rope nets: Ø 16mm/Ø18mm, 6 twisted steel cables, covered in polypropylene. Aluminum connectors.

MÉTAL

Acier inoxydable AISI-304, acier galvanisé à chaud et aluminium. Acier galvanisé, peint au four et très résistant à l'abrasion, à la corrosion, aux produits chimiques et aux taches, de même qu'aux intempéries.

VISSERIE

Visserie électro-galvanisée en acier inox de qualité 8.8 DIN267, AISI-304.

CORDES

Filets de corde armée anti-vandalisme : Ø 16mm/Ø18mm, 6 fils d'acier tressés revêtus de polypropylène. Raccords en aluminium.

COMPOSICIÓN
COMPONENTS
COMPOSITION

- **Poste central**
  Red de trepa
- Central post
  Climbing net
- Poteau central
  Filet d'escalade

COLORES
COLOURS
COLOURS

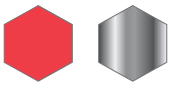

NOVATILU se reserva el derecho de realizar modificaciones a sus productos sin previo aviso.
NOVATILU reserves the right to make changes to its products without notice.
NOVATILU se réserve le droit de renoncer à faire des modifications dans ses produits sans préavis.

CONTÁCTANOS
T +34 961 401 000
INFO@NOVATILU.COM

WEBSITE
NOVATILU.COM

NOVATILU®
URBAN LANDSCAPE

NOVATILU PLAY

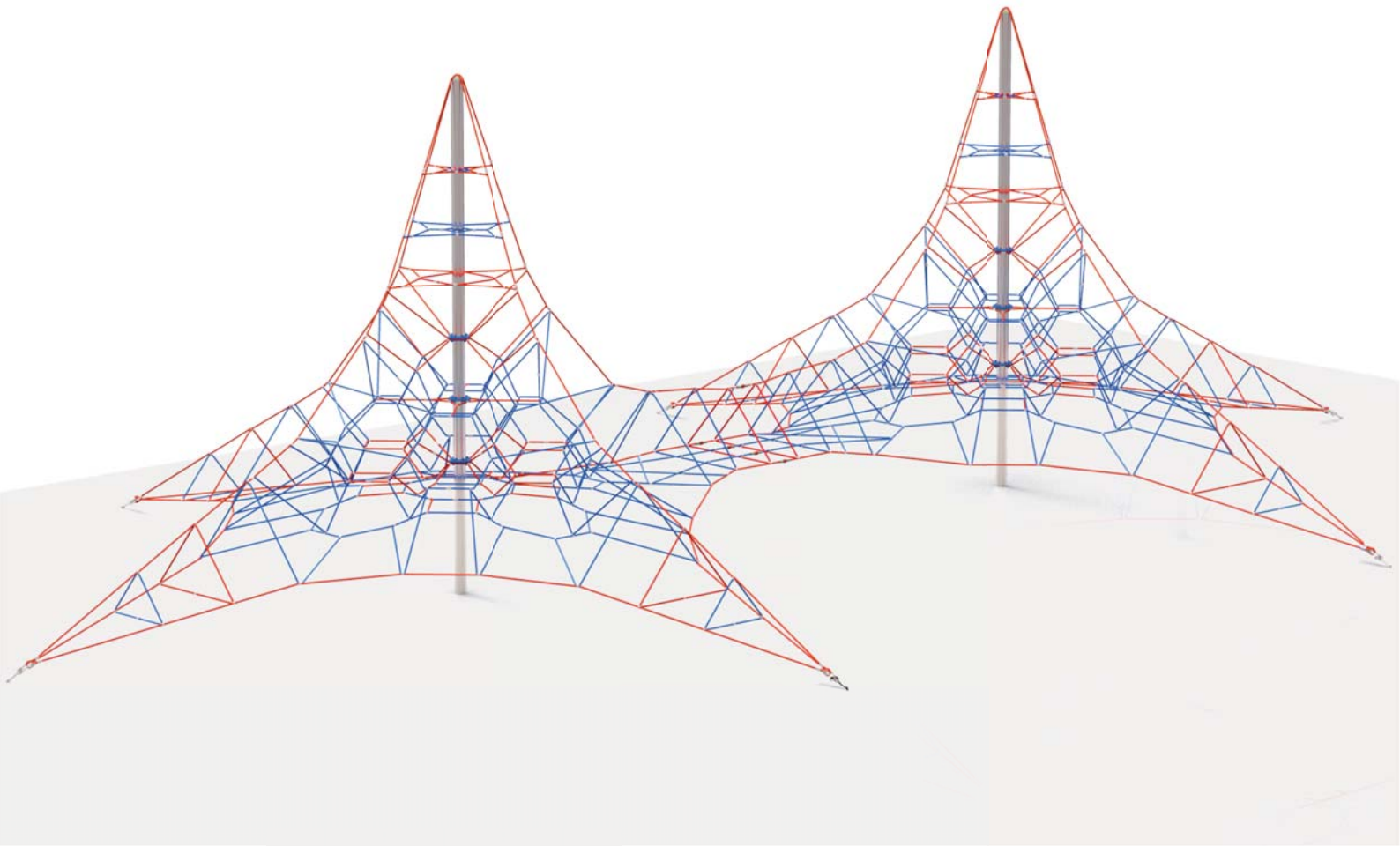

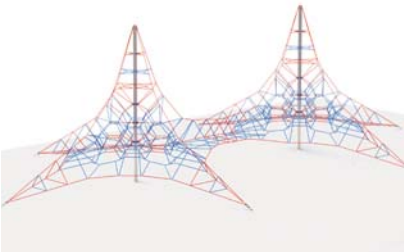

PYRAMID66 Ref. PR66

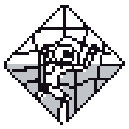

Ref. PR44

PYRAMID44

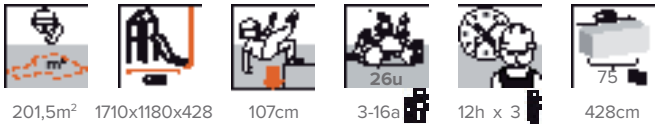

201,5m² 1710x1180x428 107cm 3-16a 12h x 3 428cm

Medidas expresadas en milímetros
Measurements expressed in millimeters
Mesures exprimées en millimètres

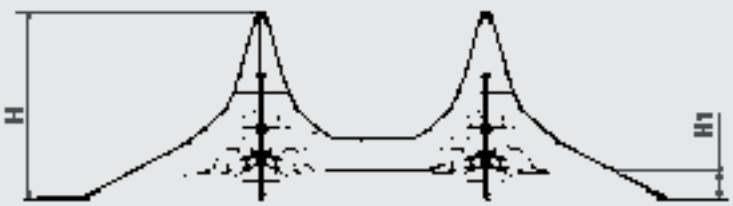

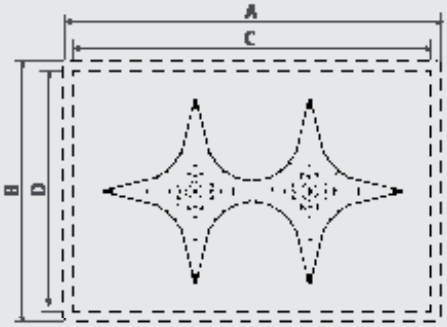

REF.	H	H1	A	B	C	D	S
PRD44	4285mm	1070mm	17100mm	11780mm	16100mm	10780mm	201,5m2
PRD66	6000mm	1310mm	25840mm	15660mm	24425mm	14365mm	405m2

CARACTERÍSTICAS
CHARACTERISTICS
CARACTÉRISTIQUES

METAL

Acero inoxidable AISI-304, acero galvanizado en caliente y aluminio. Acero galvanizado y pintado al horno con gran resistencia a la abrasión, la corrosión, los químicos y las manchas, muy resistente a la intemperie.

TORNILLERÍA

Tornillería electro galvanizada y de acero inoxidable calidad 8.8 DIN267, AISI-304.

CUERDAS

Redes de cuerda armada antivandálica: Ø 16mm/Ø18mm, 6 hilos de acero trenzados recubiertos de polipropileno. Conectores de aluminio.

METAL

AISI-304 stainless steel, hot-galvanized steel and aluminum. Galvanized steel and baked-on paint, highly resistant to abrasion, corrosion, chemicals and stains, with excellent weather resistance.

FASTENERS

Electro galvanized and stainless steel quality 8.8 DIN267, AISI-304.

ROPES

Vandal-proof reinforced rope nets: Ø 16mm/Ø18mm, 6 twisted steel cables, covered in polypropylene. Aluminum connectors.

MÉTAL

Acier inoxydable AISI-304, acier galvanisé à chaud et aluminium. Acier galvanisé, peint au four et très résistant à l'abrasion, à la corrosion, aux produits chimiques et aux taches, de même qu'aux intempéries.

VISSERIE

Visserie électro-galvanisée en acier inox de qualité 8.8 DIN267, AISI-304.

CORDES

Filets de corde armée anti-vandalisme : Ø 16mm/Ø18mm, 6 fils d'acier tressés revêtus de polypropylène. Raccords en aluminium.

COMPOSICIÓN
COMPONENTS
COMPOSITION

- **Poste central**
  Red de trepa
- Central post
  Climbing net
- Poteau central
  Filet d'escalade

COLORES
COLOURS
COLOURS

NOVATILU se reserva el derecho de realizar modificaciones a sus productos sin previo aviso.
NOVATILU reserves the right to make changes to its products without notice.
NOVATILU se réserve le droit de renoncer à faire des modifications dans ses produits sans préavis.

CONTÁCTANOS
T +34 961 401 000
INFO@NOVATILU.COM

WEBSITE
NOVATILU.COM

NOVATILU®
URBAN LANDSCAPE

NOVATILU
PLAY

OPCIONES
OPTIONS
OPTIONS

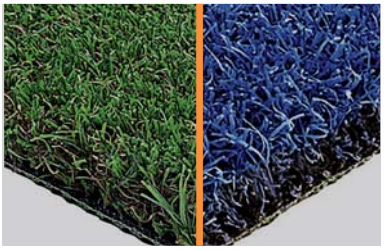

RAL6005 RAL5005 RAL9007

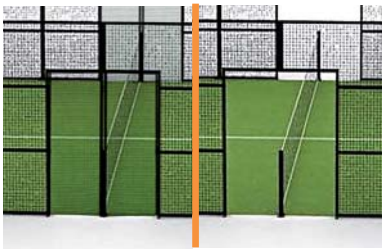

Ref. PPD1

PADEL

Medidas expresadas en milímetros
Measurements expressed in millimeters
Mesures exprimées en millimètres

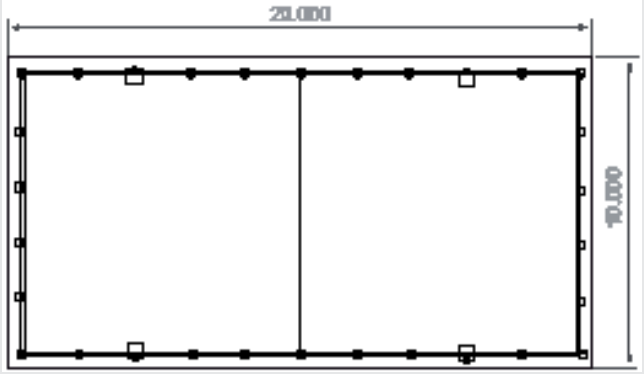

ESTRUCTURA METALICA

-14 cercos de 2000x3000mm y 4 cercos de 2000x2000mm para la sujeción del vidrio.A3
-18 paneles de 2000x1000mm, enmarcados en tubo de 30x30mm, todos en malla electrosoldada de 50x50x4mm.
-12 paneles 3000x2000mm enmarcados en tubo de 30x30mm todos en malla electrosoldada de 50x50x4mm.
-2 cercos de 2000x3000mm a modo de puertas de acceso a la pista (incluidas 2 puertas de malla electrosoldada).
-30 pilares de tubo de 80x60x3mm con cartela de 90mm para dar mayor estabilidad.
-La tornillería para la sujeción de la pista entre marcos y pilares es galvanizada con capuchones de plástico.
Para dar rigidez la estructura lleva 4 torretas de iluminación de 6000mm de altura con placa de anclaje independiente a la estructura. Estructura pintada al horno RAL 6005 a elegir. Carraca atornillada a la estructura para colocación de red.

CÉSPED

Césped 12 mm. Tipo de producción: Tufting en línea
Composición: 100 % Polipropileno (PP)
Estructura: Hilo recto fibrilado
Peso del hilo: 6.600 Dtex +/- 15%
Color del hilo: Verde
Galga: 3/16
Peso del hilo: 885 g/m2 +/- 15%
Altura del hilo: 12 mm +/- 5 %
Número de puntadas / dm: 20dm
Número de puntadas / m2: 42.000 punt./m2
Soporte base o Backing: Polipropileno
Peso: 137 g/m2 +/- 5%
Peso del recubrimiento: 500 g/m2 +/-20%
Composición del recubrimiento: Poliuretano (PU)
Peso total del césped manufacturado: 1.522g/m2 +/- 20 %
Anchura máximo de los rollos: 4m.
Longitud de los rollos: Según pedido
Permeabilidad: 4.500mm/h
Suministro de arena redondeada tamizada y seca.
Granulometría de 0,3-0,8mm
Cantidad: 18kg/m²

VIDRIO

Vidrio templado homologado por la norma UNE-EN 12150-1 2001 de 10mm en 14 módulos de dimensiones 3000x2000mm, 4 módulos de dimensiones de 2000x2000mm, con taladros avellanados para la sujeción a la estructura, cantos pulidos, instalación de juntas de neopreno en perfiles y tornillería.

ILUMINACIÓN

4 pilares de 6000mm en tubo de 120x60mm con sus correspondientes crucetas para la instalación de los proyectores de 400W uno por cada torreta (posibilidad de instalar 8 proyectores).

RED

Fabricada en polipropileno, color negro, sin nudos, de alta tenacidad, densidad del hilo 4mm, malla 45. Cinta de PVC y cable de acero.

METAL STRUCTURE

-14 frames measuring 2000x3000 mm and 4 frames measuring 2000x2000mm to hold the glass.
-18 panels measuring 2000x1000mm, framed in 30x30mm tube, all with 50x50x4mm woven electro welded mesh.
-12 panels measuring 2000x1000mm, framed in 30x30mm tube, all with 50x50x4mm woven electro welded mesh.
-2 frames measuring 2000x3000mm for use as access doors to the court (include 2 electro welded mesh doors).
-30 tube pillars measuring 80x60x3mm, with 90mm plate to provide greater stability.
-Galvanized fasteners for the court between the frames and pillars, with plastic caps.
To make the structure more rigid, 4 separate lighting masts are included, with a height of 6000mm, and an anchor plate that is independent of the structure. Structure with baked-on paint RAL 6005. Ratchet screwed onto the structure to fasten the net.

TURF

12 mm turf. Type of production: Line tufting
Composition: 100 % Polypropylene (PP)
Structure: Straight FIBRILLATED yarn
Yarn weight: 6,600 Dtex +/- 15%
Yarn color: Green
Gauge: 3/16
Yarn weight: 885 g/m2 +/- 15%
Yarn height: 12 mm +/- 5 %
Number of stitches / dm: 20 dm
Number of stitches / m2: 42,000 stitches/m2
Base support or backing: Polypropylene
Weight: 137 g/m2 +/- 5%
Coating weight: 500 g/m2 +/-20%
Coating composition: Polyurethane (PU)
Total weight of the manufactured turf: 1,522g/m2 +/- 20 %
Maximum roll width: 4 m. Roll length: Upon request
Permeability: 4,500 mm/h
Rounded, sifted dry sand is provided.
Grain size: 0.3-0.8 mm
Amount: 18 kg/m²

GLASS

10-mm tempered glass, approved by standard UNE-EN 12150-1 2001, in 14 modules measuring 3000x2000mm, 4 modules measuring 2000x2000mm, with counter punched holes to fasten them to the structure, polished edges and neoprene seals installed on the profiles and fasteners.

LIGHTING

4 pillars measuring 6000 mm for 120x60mm tubes and their corresponding braces for the installation of 400W lamps, one for each mast (with the option to install 8 lamps).

NET

manufactured in polypropylene; black, knotless, high-tenacity; 4 mm thread density 45 mesh. PVC tape and steel cable.

STRUCTURE MÉTALLIQUE

- 14 clôtures de 2000x3000 mm et 4 clôtures de 2000x2000 mm pour fixation des vitres.
- 18 panneaux de 2000x1000 mm, avec cadre tubulaire de 30x30, tous en maille électro-soudée de 50x50x4 de trame.
- 12 panneaux de 3000x2000 mm, avec cadre tubulaire de 30x30 mm, tous en maille électro-soudée de 50x50x4 de trame.
- 2 clôtures de 2000x3000 mm en guise de portes d'accès à la piste (dont 2 portes en maille électro-soudée).
- 30 piliers tubulaires 80x60 mm de 3 mm avec support de 90 mm pour davantage de stabilité.
- La visserie permettant de fixer la piste aux cadres et aux piliers est galvanisée et équipée de caches en plastique.

Pour rigidifier la structure, 4 tours d'éclairage séparées de 6000 mm de haut y sont fixées grâce à une plaque d'ancrage indépendante. Structure revêtue de peinture au four RAL 6005. Tendeur de câble vissé à la structure pour pose du filet.

GAZON

Gazon 12 mm. Type de production : Tufting en ligne
Composition : 100 % polypropylène (PP)
Structure : Brin droit FIBRILADO
Poids du brin : 6 600 Dtex +/- 15 %
Couleur du brin : Vert
Jauge : 3/16
Poids du brin : 885 g/m2 +/- 15 %
Hauteur du brin : 12 mm +/- 5 %
Nombre de points /dm : 20 dm
Nombre de points / m2 : 42 000 point/m2
Support de base ou backing : Polypropylène
Poids : 137 g/m2 +/- 5%
Poids de recouvrement : 500 g/m2 +/- 20 %
Composition du recouvrement : Polyuréthanne (Pu)
Poids total du gazon manufacturé : 1 522g/m2 +/- 20 %
Largeur maximale des rouleaux : 4 m.
Longueur des rouleaux : Selon commande
Perméabilité : 4 500 mm/h
Fourniture de sable rond tamisé et sec.
Granulométrie : 0,3-0,8 mm
Quantité : 18 kg/m²

VERRE

verre trempé conforme à la norme UNE-EN 12150-1 2001 de 10 mm, composées de 14 modules de 3000x2000 mm et 4 modules de 2000x2000 mm, orifices pour tête fraisée de fixation à la structure, chants polis, installation de joints en néoprène sur les profilés et visserie.

ÉCLAIRAGE

4 piliers de 6 000 mm en tube de 120x60 mm sur leurs croisillons respectifs pour installation de projecteurs de 400W chacun (un par tour). Possibilité d'installer 8 projecteurs.

FILET

Filet en polypropylène noir, sans nœud, haute résistance, densité de fil 4 mm, maille 45. Ruban de PVC et câble en acier.

NOVATILU se reserva el derecho de realizar modificaciones a sus productos sin previo aviso.
NOVATILU reserves the right to make changes to its products without notice.
NOVATILU se réserve le droit de renoncer à faire des modifications dans ses produits sans préavis.

CONTÁCTANOS
T +34 961 401 000
INFO@NOVATILU.COM

WEBSITE
NOVATILU.COM

NOVATILU®
URBAN LANDSCAPE

NOVATILU
PLAY

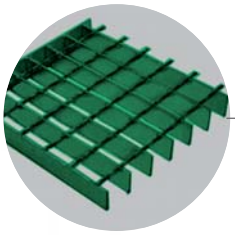

OPCIONES
OPTIONS
OPTIONS

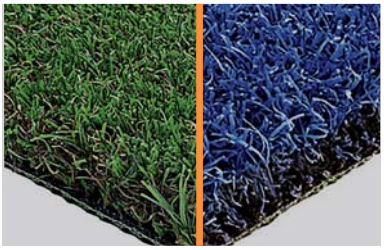

RAL6005 RAL5005 RAL9007

Ref. **PMD2010T**

TRAMEX

PISTA MULTIDEPORTE / MULTISPORT COURT / PISTE MULTISPORTS

Medidas expresadas en milímetros
Measurements expressed in millimeters
Mesures exprimées en millimètres

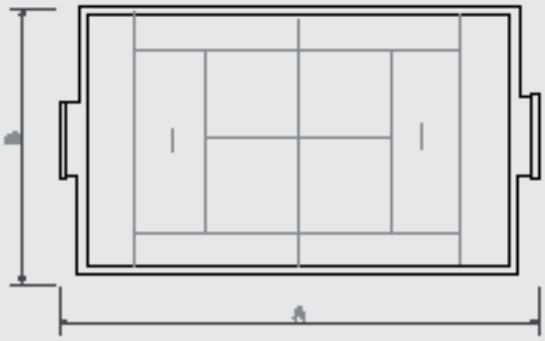

REF.	A	B
PMD2010T	20000mm	10000mm
PMD2212T	22000mm	12000mm
PMD3015T	30000mm	15000mm
PMD4020T	40000mm	20000mm

ESTRUCTURA METALICA

Estructura en Tramex pletina varilla realizada con bastidores fabricados en perfil rectangular de 50x30 mm enmarcando malla electro soldada Tramex de luz 50x50mm en alambre galvanizado de 4mm. Postes de acero galvanizado de sección 60x60mm y 4mm de espesor, con chapas base para atornillar a solera de hormigón o zuncho perimetral, con tacos de anclaje tipo HILTI. Los postes serán de un 1m de alto en la zona central de la pista, y de 2m y 3m de alto en los fondos. Acabado mediante proceso de lacado al horno en color verde RAL 6005 o a elegir.
La multipista incluye canastas anti vandálicas con tablero de dimensiones 1x1,2m, realizado con metal expandido, con aro de tubo de 20mm y red anti vandálica.
Incluye también dos porterías que se integrarán en la estructura metálica de la pista en perfil 60x60x4mm.
En la parte central, integrado en la pista de juegos se ejecutara un poste multiusos de sección 80x80cm y 2mm espesor que sirve para la puesta de una red central movible y de altura regulable, para la práctica de deportes con red.
Protección de toda la tornillería con tapones de plástico e instalación de tuercas ciegas.
***Todo ello se deberá ejecutar sobre una zapata perimetral de hormigón armado ha-250 con columnas a modo de viga de atado de D=10mm con estribos de D=8mm,de dimensión.**

CÉSPED

Césped 12 mm. Tipo de producción: Tufting en línea
Composición: 100 % Polipropileno (PP)
Estructura: Hilo recto fibrilado
Peso del hilo: 6.600 Dtex +/- 15%
Color del hilo: Verde
Galga: 3/16
Peso del hilo: 885 g/m2 +/- 15%
Altura del hilo: 12 mm +/- 5 %
Número de puntadas / dm: 20dm
Número de puntadas / m2: 42.000 punt./m2
Soporte base o Backing: Polipropileno
Peso: 137 g/m2 +/- 5%. Peso del recubrimiento: 500 g/m2 +/-20%
Composición del recubrimiento: Poliuretano (PU)
Peso total del césped manufacturado: 1.522g/m2 +/- 20 %
Anchura máximo de los rollos: 4m.
Longitud de los rollos: Según pedido.
Permeabilidad: 4.500mm/h
Suministro de arena redondeada tamizada y seca.
Granulometría de 0,3-0,8mm
Cantidad: 18kg/m²

METAL STRUCTURE

Structure made from Tramex rods and bars, built with 50 x 30 mm rectangular profile profiles framed in electro welded Tramex mesh with a span of 50x50 mm, with 4 mm galvanized wire. Galvanized steel posts with a cross section of 60 x 60 mm and a thickness of 4 mm, with base plates to fasten to a concrete slab or perimeter beam, using HILTI-type anchor systems. The posts have a height of 1.00 m in the center of the court and between 2.00 m and 3.00 m at the ends. Baked on lacquer finish in green RAL 6005 or other selected color.
2 vandal-proof baskets with a backboard measuring 1 x 1.2 m, made from expanded metal, with a 20-mm tube ring and vandal-proof net. 2 goals that are built into the metal court structure, measuring 60 x 60 x 4 mm.
Built into the center of the court is a multipurpose post, measuring 80 x 80 cm and with a thickness of 2 mm. It is used to connect a central movable net with adjustable height for sports played with a net.
All fasteners are protected by plastic caps and cap nuts.
*All to be built on a perimeter footing made from reinforced ha-250 concrete with D=10 mm girder-like fastening columns and D=8 mm abutments.

TURF

12 mm turf. Type of production: Line tufting
Composition: 100 % Polypropylene (PP)
Structure: Straight FIBRILLATED yarn
Yarn weight: 6,600 Dtex +/- 15%
Yarn color: Green
Gauge: 3/16
Yarn weight: 885 g/m2 +/- 15%
Yarn height: 12 mm +/- 5 %
Number of stitches / dm: 20 dm
Number of stitches / m2: 42,000 stitches/m2
Base support or backing: Polypropylene
Weight: 137 g/m2 +/- 5%
Coating weight: 500 g/m2 +/-20%. Coating composition: Polyurethane (PU)
Total weight of the manufactured turf: 1,522g/m2 +/- 20 %
Maximum roll width: 4 m. Roll length: Upon request
Permeability: 4,500 mm/h
Rounded, sifted dry sand is provided.
Grain size: 0.3-0.8 mm
Amount: 18 kg/m²

STRUCTURE MÉTALLIQUE

Structure en Tramex platine-baguette réalisée avec des châssis en profilé rectangulaire de 50 x 30 mm encadrant un filet électro-soudé Tramex de 50x50 mm en fil de fer galvanisé de 4 mm. Piliers d'acier galvanisé de 60x60 mm de section et 4mm d'épaisseur, avec piétement de tôle à visser sur un radier en béton ou une armature périmétrale, à l'aide de goujons d'ancrage de type HILTI La hauteur des piliers sera d'environ 1 m au centre de la piste, et 2 à 3 m aux extrémités. Finition à la peinture verte laquée au four RAL 6005 ou autre couleur au choix.
2 paniers anti-vandalisme avec panneau de 1x1,2 m en métal expansé, cerclage tubulaire de 20 mm et filet anti-vandalisme. 2 cages de but à intégrer à la structure en profilé métallique de la piste 60x60x4 mm.
Dans la partie centrale, intégré à la piste de jeux, un pilier multifonction de 80x80 cm de section et 2 mm d'épaisseur sera dressé ; il permettra d'installer un filet central amovible et réglable en hauteur, pour les sports qui en ont besoin.
Protection de toute la visserie par des caches en plastique et installation d'écrous aveugles.
* Le tout devra être exécuté sur une dalle en béton armé de 250 ha avec des colonnes en guise de poutre de liaison de D=10 mm avec étriers de D=8 mm, de dimension.

GAZON

Gazon 12 mm. Type de production : Tufting en ligne
Composition : 100 % polypropylène (PP)
Structure : Brin droit FIBRILADO
Poids du brin : 6 600 Dtex +/- 15 %
Couleur du brin : Vert
Jauge : 3/16
Poids du brin : 885 g/m2 +/- 15 %
Hauteur du brin : 12 mm +/- 5 %
Nombre de points /dm : 20 dm
Nombre de points / m2 : 42 000 point/m2
Support de base ou backing : Polypropylène
Poids : 137 g/m2 +/- 5%. Poids de recouvrement : 500 g/m2 +/- 20 %
Composition du recouvrement : Polyuréthanne (Pu)
Poids total du gazon manufacturé : 1 522g/m2 +/- 20 %
Largeur maximale des rouleaux : 4 m.
Longueur des rouleaux : Selon commande
Perméabilité : 4 500 mm/h
Fourniture de sable rond tamisé et sec.
Granulométrie : 0,3-0,8 mm
Quantité : 18 kg/m²

NOVATILU se reserva el derecho de realizar modificaciones a sus productos sin previo aviso.
NOVATILU reserves the right to make changes to its products without notice.
NOVATILU se réserve le droit de renoncer à faire des modifications dans ses produits sans préavis.

CONTÁCTANOS
T +34 961 401 000
INFO@NOVATILU.COM
WEBSITE
NOVATILU.COM
NOVATILU®
URBAN LANDSCAPE

NOVATILU
PLAY

OPCIONES
OPTIONS
OPTIONS

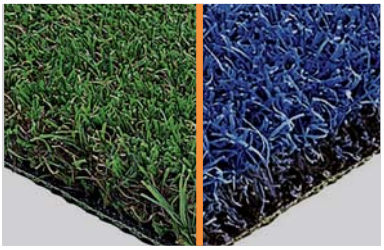

RAL6005 RAL5005 RAL9007

Ref. PMD2010M

MADERA

PISTA MULTIDEPORTE / MULTISPORT COURT / PISTE MULTISPORTS

Medidas expresadas en milímetros
Measurements expressed in millimeters
Mesures exprimées en millimètres

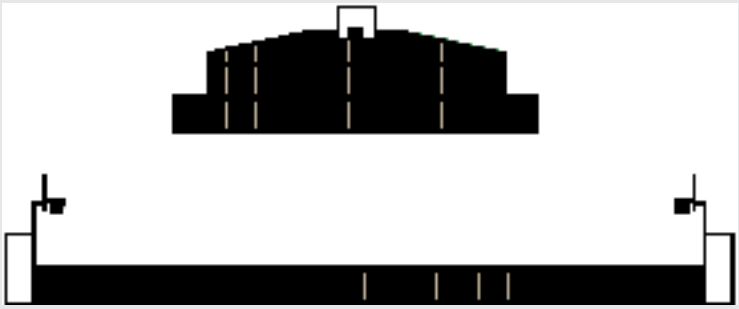

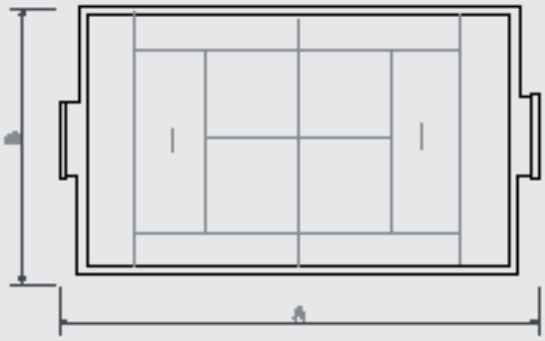

REF.	A	B
PMD2010M	20000mm	10000mm
PMD2212M	22000mm	12000mm
PMD3015M	30000mm	15000mm
PMD4020M	40000mm	20000mm

ESTRUCTURA METALICA

Estructura en Tramex pletina varilla realizada con bastidores fabricados en perfil rectangular de 50x30 mm enmarcando malla electro soldada Tramex de luz 50x50mm en alambre galvanizado de 4mm. Postes de acero galvanizado de sección 60x60mm y 4mm de espesor, con chapas base para atornillar a solera de hormigón o zuncho perimetral, con tacos de anclaje tipo HILTI. Los postes serán de un 1m de alto en la zona central de la pista, y de 2m y 3m de alto en los fondos. Acabado mediante proceso de lacado al horno en color verde RAL 6005 o a elegir.
La multipista incluye canastas anti vandálicas con tablero de dimensiones 1x1,2m, realizado con metal expandido, con aro de tubo de 20mm y red anti vandálica.
Incluye también dos porterías que se integrarán en la estructura metálica de la pista en perfil 60x60x4mm.
En la parte central, integrado en la pista de juegos se ejecutara un poste multiusos de sección 80x80cm y 2mm espesor que sirve para la puesta de una red central movible y de altura regulable, para la práctica de deportes con red.
Protección de toda la tornillería con tapones de plástico e instalación de tuercas ciegas.
***Todo ello se deberá ejecutar sobre una zapata perimetral de hormigón armado ha-250 con columnas a modo de viga de atado de D=10mm con estribos de D=8mm,de dimensión.**

CÉSPED

Césped 12 mm. Tipo de producción: Tufting en línea
Composición: 100 % Polipropileno (PP)
Estructura: Hilo recto fibrilado
Peso del hilo: 6.600 Dtex +/- 15%
Color del hilo: Verde
Galga: 3/16
Peso del hilo: 885 g/m2 +/- 15%
Altura del hilo: 12 mm +/- 5 %
Número de puntadas / dm: 20dm
Número de puntadas / m2: 42.000 punt./m2
Soporte base o Backing: Polipropileno
Peso: 137 g/m2 +/- 5%. Peso del recubrimiento: 500 g/m2 +/-20%
Composición del recubrimiento: Poliuretano (PU)
Peso total del césped manufacturado: 1.522g/m2 +/- 20 %
Anchura máximo de los rollos: 4m.
Longitud de los rollos: Según pedido.
Permeabilidad: 4.500mm/h
Suministro de arena redondeada tamizada y seca.
Granulometría de 0,3-0,8mm
Cantidad: 18kg/m²

METAL STRUCTURE

Pre-galvanized steel structure with lacquered polyester powder paint coating, baked on at 200º.
This makes it resistant to extreme temperatures and atmospheric agents.
Frames manufactured from 50x30mm rectangular profiles with 50x3mm welded perforated bars at the top and bottom of the frame to attach the wood slats. Pine slats with rounded edges, with autoclave treatment IV. Dimensions: 0,90x0,09x0,030m, fastened to the barframe with flat-head through bolts.
Galvanized steel posts with a cross section of 60x60mm and a thickness of 4mm, with base plates to fasten to a concrete slab or perimeter beam, with HILTI-type anchor systems.
The posts have a height of 1m in the center of the court and between 2 m and 3m at the ends. Baked on lacquer finish in green RAL 6005 or other selected color.
2 vandal-proof baskets with a backboard measuring 1x1,2m, made from expanded metal, with a 20mm tube hoop and vandal-proof net.
2 goals that are built into the metal court structure, measuring 60x60x4mm.
A multipurpose post is built into the center, measuring 80x80cm and with a thickness of 2mm. It is used to connect a central movable net with adjustable height for sports played with a net. All fasteners are protected by plastic caps and cap nuts.
*All to be built on a perimeter footing made from reinforced ha-250 concrete with D=10 mm girder-like fastening columns and D=8 mm abutments.

TURF

12 mm turf. Type of production: Line tufting
Composition: 100 % Polypropylene (PP)
Structure: Straight FIBRILLATED yarn
Yarn weight: 6,600 Dtex +/- 15%
Yarn color: Green
Gauge: 3/16
Yarn weight: 885 g/m2 +/- 15%
Yarn height: 12 mm +/- 5 %
Number of stitches / dm: 20 dm
Number of stitches / m2: 42,000 stitches/m2
Base support or backing: Polypropylene
Weight: 137 g/m2 +/- 5%
Coating weight: 500 g/m2 +/-20%. Coating composition: Polyurethane (PU)
Total weight of the manufactured turf: 1,522g/m2 +/- 20 %
Maximum roll width: 4 m. Roll length: Upon request
Permeability: 4,500 mm/h
Rounded, sifted dry sand is provided.
Grain size: 0.3-0.8 mm
Amount: 18 kg/m²

STRUCTURE MÉTALLIQUE

Structure en acier pré-galvanisé revêtue de peinture polyester en poudre laquée au four à 200 °C, et donc résistante aux températures élevées et aux agents atmosphériques.
Les échelles sont en profilé rectangulaire de 50x30 mm avec des bandes perforées de 50x3 mm soudées, en haut et en bas de l'échelle, pour y fixer les lattes de bois. Lattes de pin aux arêtes arrondies, traitées en autoclave IV. Dimensions 0,90x0,09x0,030 m, fixées à la platine-châssis par des vis traversières à tête plate.
Piliers en acier galvanisé de 60x60 mm de section et 4 mm d'épaisseur, sur un piétement de tôle à visser sur un radier en béton ou une armature périmétrale, avec des goujons d'ancrage de type HILTI.
La hauteur des piliers sera d'environ 1 m au centre de la piste, et 2 m / 3 m aux extrémités. Finition à la peinture verte laquée au four RAL 6005 ou autre couleur au choix.
2 paniers anti-vandalisme avec panneau de 1x1,2m en métal expansé, avec cerclage tubulaire de 20 mm et filet anti-vandalisme. 2 cages de but à intégrer à la structure en profilé métallique de la piste 60x60x4 mm.
Dans la partie centrale, intégré à la piste de jeux, un pilier multifonction de 80x80 cm de section et 2 mm d'épaisseur sera dressé ; il permettra d'installer un filet central amovible et réglable en hauteur, pour les sports qui en ont besoin. Protection de toute la visserie par des caches en plastique et installation d'écrous aveugles.
* Le tout devra être exécuté sur une dalle en béton armé de 250 ha avec des colonnes en guise de poutre de liaison de D=10 mm avec étriers de D=8 mm, de dimension.

GAZON

Gazon 12 mm. Type de production : Tufting en ligne
Composition : 100 % polypropylène (PP)
Structure : Brin droit FIBRILADO
Poids du brin : 6 600 Dtex +/- 15 %
Couleur du brin : Vert
Jauge : 3/16
Poids du brin : 885 g/m2 +/- 15 %
Hauteur du brin : 12 mm +/- 5 %
Nombre de points /dm : 20 dm
Nombre de points / m2 : 42 000 point/m2
Support de base ou backing : Polypropylène
Poids : 137 g/m2 +/- 5%. Poids de recouvrement : 500 g/m2 +/- 20 %
Composition du recouvrement : Polyuréthane (Pu)
Poids total du gazon manufacturé : 1 522g/m2 +/- 20 %
Largeur maximale des rouleaux : 4 m.
Longueur des rouleaux : Selon commande
Perméabilité : 4 500 mm/h
Fourniture de sable rond tamisé et sec.
Granulométrie : 0,3-0,8 mm
Quantité : 18 kg/m²

NOVATILU se reserva el derecho de realizar modificaciones a sus productos sin previo aviso.
NOVATILU reserves the right to make changes to its products without notice.
NOVATILU se réserve le droit de renoncer à faire des modifications dans ses produits sans préavis.

CONTÁCTANOS
T +34 961 401 000
INFO@NOVATILU.COM
WEBSITE
NOVATILU.COM
NOVATILU®
URBAN LANDSCAPE

NOVATILU PLAY

Ref. PMPP1

PING-PONG

DETALLES
DETAILS
DÉTAILLES

CUADRO TÉCNICO
TECHNICAL TABLE
TABLEAU TECNIQUE

Medidas expresadas en milímetros
Measurements expressed in millimeters
Mesures exprimées en millimètres

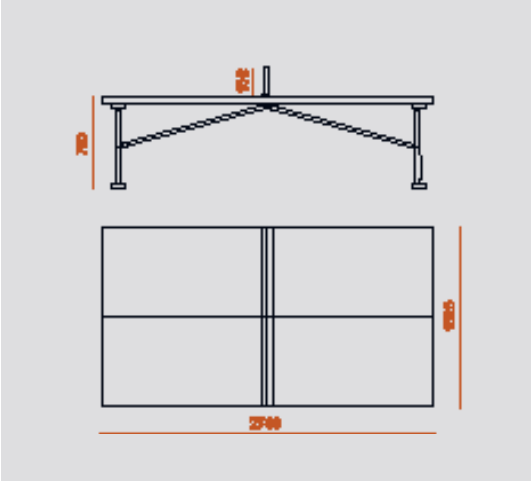

CARACTERÍSTICAS
FEATURES
CHARACTERISIQUES

Máxima resistencia al vandalismo e intemperie. Homologada por la Federacion de Tenis de Mesa (ITTF).
Tablero de polyester FVR reforzado con núcleo inyectado de fibra de vidrio y resinas endurecedoras. Revestido de Gel-Coats con propiedades anti choque, anti grafito, anti-bacterianas y garantiza el bote perfecto de la pelota. Grosor de 55mm con una resistencia mayor a la necesaria para la práctica del juego.

Pies en acero cincado pintado en epoxi poliéster con tratamiento especial para la resistencia a los exteriores. Soportes reforzados con tirantes de acero.
Red de plancha metálica perforada de 2mm con estructura de acero macizo. Conjunto cincado y acabado con recubrimiento de pintura de poliéster especial para exteriores.
Se instala sobre base de hormigón creada a tal efecto para terrenos de tierra blanda o dura. Se fija al hormigón mediante 4 pernos de expansión (M12x180) incluidos en el equipo.

Maximum strength - Approved by the Table Tennis Federations (ITTF).
FVR polyester table top, reinforced with an injected fiberglass core and hardening resins. Gel-coat covering provides impact protection and vandal-proof properties to ensure the perfect bounce of the ball, as well as anti-bacterial properties. 55mm thick, with greater resistance than the required by the game.

Zinc-plated support legs painted in polyester epoxy, with a special treatment for extra strength and dust resistance outdoor. Supports reinforced with steel braces.
Sheet metal net with 2 mm perforations and solid steel structure. Zinc-plated unit with special polyester paint finishing for outdoor use. It is installed on the top of the concrete base for this effect for soft or hard grounds. It must be fixed to the concrete by 4 extension anchor bolts (M12x180) included in the equipement.

Résistance maximale – Homologuée par les fédérations de tennis de table (ITTF).
Plateau en polyester FVR renforcé par une âme injectée en fibre de verre et résines durcies. Revêtu de gelcoats aux propriétés antichocs et anti-graffiti afin de garantir le rebond parfait du ballon ; propriétés antibactériennes. Épaisseur 55 mm, et résistance supérieure à celle qu'exige la pratique du jeu.

Pieds de support en acier zingué revêtus de peinture époxy-polyester spécialement traitée pour résister aux intempéries et à la poussière. Supports renforcés à tirants d'acier.
Filet en tôle métallique perforée de 2 mm et structure en acier massif. Ensemble zingué et finition par revêtement à la peinture polyester spéciale extérieur.
L'ensemble sera installé sur une base en béton construite à cet effet pour sol mou ou sol dur. Fixation au béton par 4 scellements à expansion (M12 x 180) inclus dans l'équipement.

NOVATILU se reserva el derecho de realizar modificaciones a sus productos sin previo aviso.
NOVATILU reserves the right to make changes to its products without notice.
NOVATILU se réserve le droit de renoncer à faire des modifications dans ses produits sans préavis.

CONTÁCTANOS
T +34 961 401 000
INFO@NOVATILU.COM

WEBSITE
NOVATILU.COM

NOVATILU®
URBAN LANDSCAPE

NOVATILU PLAY

Ref. PJPA1

PORTERIA

DETALLES
DETAILS
DÉTAILLES

CUADRO TÉCNICO
TECHNICAL TABLE
TABLEAU TECNIQUE

Medidas expresadas en milímetros
Measurements expressed in millimeters
Mesures exprimées en millimètres

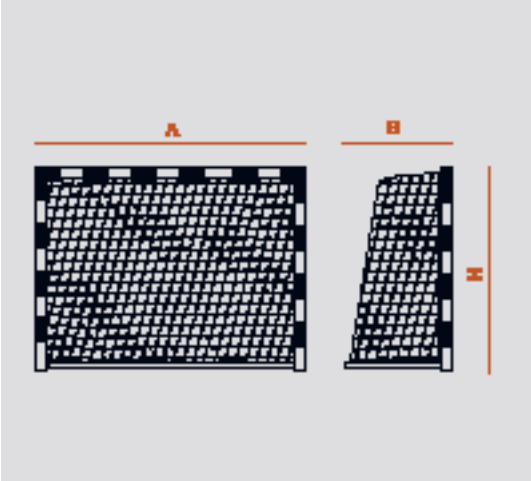

CARACTERÍSTICAS
FEATURES
CHARACTERISIQUES

Portería compuesta por marco (postes y larguero), arquillos de acero de 33mm de sección rectangular de 80x40mm con 2 pletinas antivuelco para poder atornillar la estructura al suelo, lleva también soportes de poliamida para la sujeción de la red a la portería.
La unión entre el larguero y los postes se realiza interiormente mediante escuadras metálicas de acero y tornillos de seguridad. El pintado del producto se realiza con pintura en polvo epoxi poliéster tras un tratamiento de desengrasado mediante baño fosfatado y polimerizado en horno a temperatura de 200ºC.

Goal consisting of frame (posts and crossbar), rectangular 80x40mm steel net supports with a cross section of 33mm. Equipped with 2 anti-tipping bars to enable the structure to be fastened to the ground, in addition to polyamide supports to fasten the net to the goal.
The crossbar and posts are jointed in the inside by steel squares and safety screws. The product is painted with a epoxy powder coating, given a degreasing treatment in a phosphate bath and then polymerized in an oven at 200ºC.

Cage de foot composée d'un cadre (piliers et traverse), poteau arrière en acier de 33 mm de section rectangulaire 80X40 mm. Avec 2 platines anti-basculement pour pouvoir visser la structure au sol, et des supports en polyamide pour fixer le filet à la cage.
La traverse et les piliers sont unis dans la partie intérieure par des équerres en acier et des vis de sécurité. Le produit est revêtu de peinture en poudre époxy après un traitement dégraissant par bain phosphaté et polymérisé au four à 200 °C.

REF.	A	B	H
PJPA1	3000mm	1000mm	2000mm
PJPA2	3000mm	1050mm	2000mm

NOVATILU se reserva el derecho de realizar modificaciones a sus productos sin previo aviso.
NOVATILU reserves the right to make changes to its products without notice.
NOVATILU se réserve le droit de renoncer à faire des modifications dans ses produits sans préavis.

CONTÁCTANOS
T +34 961 401 000
INFO@NOVATILU.COM

WEBSITE
NOVATILU.COM

NOVATILU®
URBAN LANDSCAPE

NOVATILU PLAY

Ref. PCB1

CANASTA

Ref. PCB1

Ref. PCB1M

DETALLES
DETAILS
DETAILLES

CUADRO TÉCNICO
TECHNICAL TABLE
TABLEAU TECNIQUE

Medidas expresadas en milímetros
Measurements expressed in millimeters
Mesures exprimées en millimètres

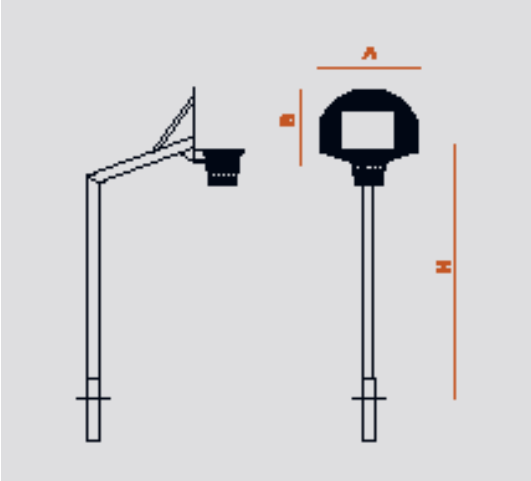

CARACTERÍSTICAS
FEATURES
CHARACTERISIQUES

Fabricada según norma UNE EN 1270.

Poste cilíndrico de diámetro 110mm y 3mm de espesor, con tablero de chapa perforada estilo americano con tirantes de refuerzo.

Aro reforzado y red de cadenas anti vandálica. Acabos en galvanizado en caliente.

Manufactured according to standard UNE EN 1270.

3mm thick cylindrical post with diameter of 110mm, a perforated sheet metal backboard, with braces and reinforcement.

Reinforced hoop and vandal-proof chain net. Hot-galvanized finish.

Fabriqué selon norme UNE EN 1270.

Pilier cylindrique de 110 de diamètre et 3 mm d'épaisseur, avec panneau en tôle perforée, avec tirants et renfort.

Anneau renforcé et filet en chaîne anti-vandalisme. Finitions par galvanisation à chaud.

REF.	A	B	H
PCB1	1200mm	900mm	3050mm
PCB1M	1200mm	900mm	2030mm

NOVATILU se reserva el derecho de realizar modificaciones a sus productos sin previo aviso.
NOVATILU reserves the right to make changes to its products without notice.
NOVATILU se réserve le droit de renoncer à faire des modifications dans ses produits sans préavis.

CONTÁCTANOS
T +34 961 401 000
INFO@NOVATILU.COM

WEBSITE
NOVATILU.COM

NOVATILU®
URBAN LANDSCAPE

NOVATILU PLAY

Ref. PF1

HIP

TÜV Rheinland

+14 | 3 | EN 16630

N | RAL 9006

CARACTERÍSTICAS
FEATURES
CHARACTERISIQUES

Beneficios: **Refuerzo de la musculatura abdominal y lumbar. Ejercita la cintura y ayuda a relajar los músculos de la cadera y espalda. Mejora la flexibilidad y agilidad de la columna vertebral y de la cadera.**

Benefits: Strengthening the abdominal and lumbar muscles. Exercises the waist and helps to relax the hip and back muscles. Improves the flexibility and agility of the spine and the waist.

Avantages: Renforce la musculature abdominale et lombaire. Exerce la ceinture et aide à détendre les muscles de la hanche et du dos. Améliore la flexibilité et l'agilité de la colonne vertébrale et de la hanche.

Fabricación: **Estructura en tubo de acero galvanizado con sistema de rodamiento reforzado y manillas de polipropileno.**

Manufacturing: Tube structure made of galvanized steel with reinforced tread system and polypropylene handles.

Fabrication: Structure en tube d'acier galvanisé avec système de roulement renforcé et poignées en polypropylène.

Acabado: **Pintura poliéster al horno color negro y color gris RAL9006.**

Finishing: Baked polyester paint, black and grey RAL9006 colour.

Finition: Peinture polyester au four, noir et gris RAL9006

Instalación: **Disponible para instalación en suelo duro y suelo blando.**

Instalation: Available for installation on hard ground and soft ground.

Installation: Disponible pour installation sur sol dur ou mou.

AREA DE SEGURIDAD
SECURITY AREA
ZONE DE SÉCURITÉ

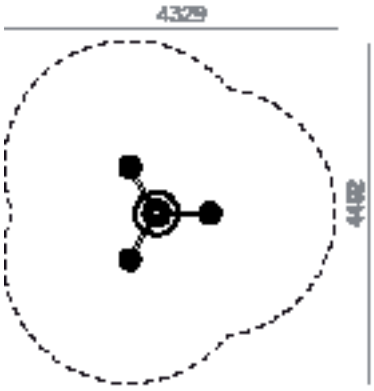

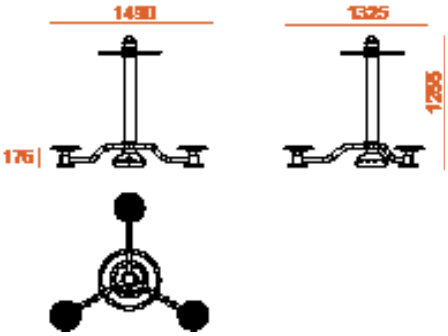

NOVATILU se reserva el derecho de realizar modificaciones a sus productos sin previo aviso.
NOVATILU reserves the right to make changes to its products without notice.
NOVATILU se réserve le droit de renoncer à faire des modifications dans ses produits sans préavis.

T +34 961 401 000
INFO@NOVATILU.COM

WEBSITE
NOVATILU.COM

NOVATILU®
URBAN LANDSCAPE

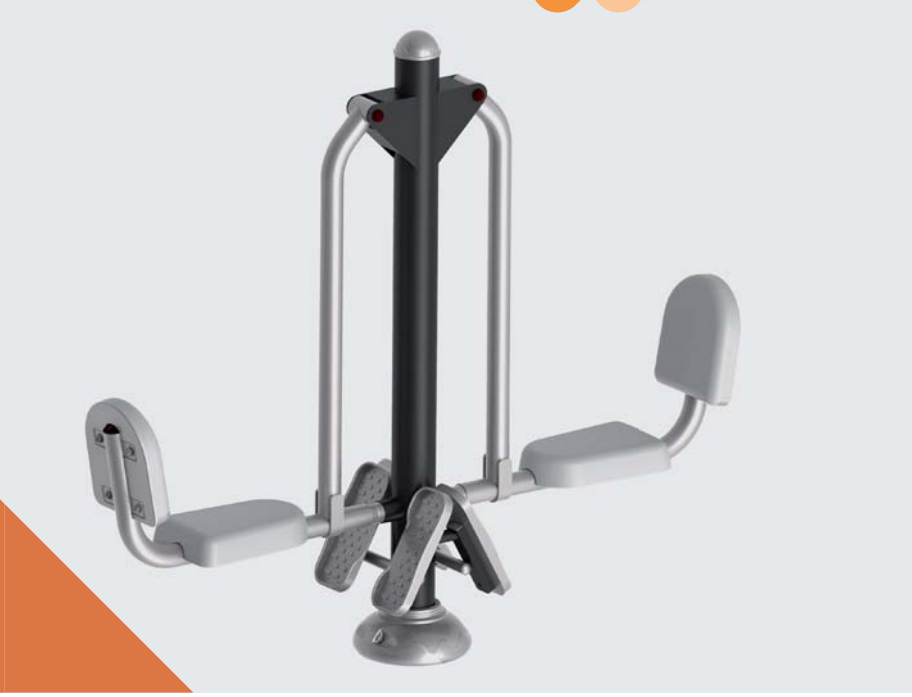

Ref. PF2

PUSH

TÜV Rheinland

+14 | 2 | EN 16630

N | RAL 9006

CARACTERÍSTICAS
FEATURES
CHARACTERISIQUES

Beneficios:
Benefits:
Avantages:

Ejercicio monoarticular que fortalece los cuadriceps.
Monoarticular exercise that strengthens the quadriceps.
Exercice monoarticulaire qui fortifie les quadriceps

Fabricación:
Manufacturing:
Fabrication:

Estructura en tubo de acero galvanizado con sistema de rodamiento reforzado y manillas de polipropileno.
Tube structure made of galvanized steel with reinforced tread system and polypropylene handles.
Structure en tube d'acier galvanisé avec système de roulement renforcé et poignées en polypropylène.

Acabado:
Finishing:
Finition:

Pintura poliéster al horno color negro y color gris RAL9006.
Baked polyester paint, black and grey RAL9006 colour.
Peinture polyester au four, noir et gris RAL9006.

Instalación:
Instalation:
Installation:

Disponible para instalación en suelo duro y suelo blando.
Available for installation on hard ground and soft ground.
Disponible pour installation sur sol dur et mou.

AREA DE SEGURIDAD
SECURITY AREA
ZONE DE SÉCURITÉ

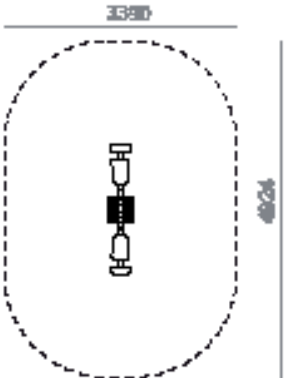

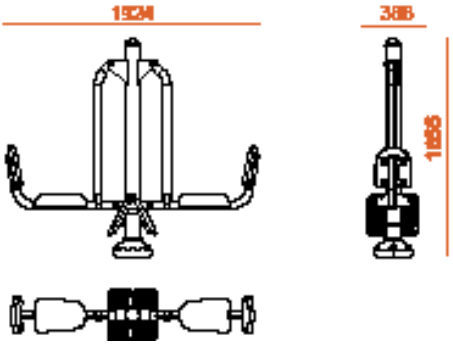

NOVATILU se reserva el derecho de realizar modificaciones a sus productos sin previo aviso.
NOVATILU reserves the right to make changes to its products without notice.
NOVATILU se réserve le droit de renoncer à faire des modifications dans ses produits sans préavis.

T +34 961 401 000
INFO@NOVATILU.COM

WEBSITE
NOVATILU.COM

NOVATILU®
URBAN LANDSCAPE

NOVATILU PLAY

Ref. PF3

TORAX

TÜV Rheinland

+14 | 2 | EN 16630

N | RAL 9006

CARACTERÍSTICAS
FEATURES
CHARACTERISIQUES

Beneficios:
Ejercita las regiones laterales y medias de la musculatura de los pectorales los bíceps, trapecio y deltoides.

Benefits:
Exercises the side and middle regions of the pectoral muscles, the biceps, trapezius and deltoids.

Avantages:
Exerce les régions latérales et médianes de la musculature des pectoraux, les biceps, le trapèze et les deltoïdes.

Fabricación:
Estructura en tubo de acero galvanizado con sistema de rodamiento reforzado y manillas de polipropileno.

Manufacturing:
Tube structure made of galvanized steel with reinforced tread system and polypropylene handles.

Fabrication:
Structure en tube d'acier galvanisé avec système de roulement renforcé et poignées en polypropylène.

Acabado:
Pintura poliéster al horno color negro y color gris RAL9006.

Finishing:
Baked polyester paint, black and grey RAL9006 colour.

Finition:
Peinture polyester au four, noir et gris RAL9006.

Instalación:
Disponible para instalación en suelo duro y suelo blando.

Instalation:
Available for installation on hard ground and soft ground.

Installation:
Disponible pour installation sur sol dur et mou.

AREA DE SEGURIDAD
SECURITY AREA
ZONE DE SÉCURITÉ

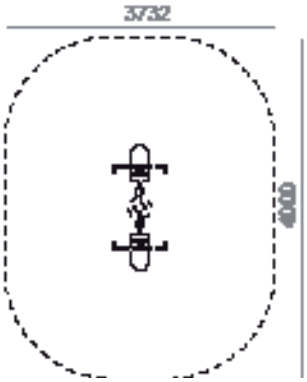

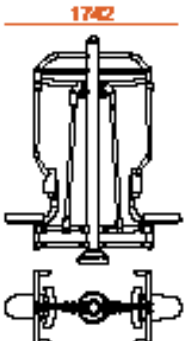

NOVATILU se reserva el derecho de realizar modificaciones a sus productos sin previo aviso.
NOVATILU reserves the right to make changes to its products without notice.
NOVATILU se réserve le droit de renoncer à faire des modifications dans ses produits sans préavis.

T +34 961 401 000
INFO@NOVATILU.COM

WEBSITE
NOVATILU.COM

NOVATILU®
URBAN LANDSCAPE

Ref. PF4

UP

TÜV Rheinland

+14 | 2 | EN 16630

N | RAL 9006

CARACTERÍSTICAS
FEATURES
CHARACTERISIQUES

Beneficios:
Benefits:
Avantages:

Ejercita la musculatura de los miembros superiores, pectorales, abdominales y dorsales.
Exercises the muscles of the upper limbs, chest, abdomen and back.
Exerce la musculature des membres supérieurs, pectoraux, abdominaux et dorsaux.

Fabricación:
Manufacturing:
Fabrication:

Estructura en tubo de acero galvanizado con sistema de rodamiento reforzado y manillas de polipropileno.
Tube structure made of galvanized steel with reinforced tread system and polypropylene handles.
Structure en tube d'acier galvanisé avec système de roulement renforcé et poignées en polypropylène.

Acabado:
Finishing:
Finition:

Pintura poliéster al horno color negro y color gris RAL9006.
Baked polyester paint, black and grey RAL9006 colour.
Peinture polyester au four, noir ou gris RAL9006.

Instalación:
Instalation:
Installation:

Disponible para instalación en suelo duro y suelo blando.
Available for installation on hard ground and soft ground.
Disponible pour installation sur sol dur ou mou.

AREA DE SEGURIDAD
SECURITY AREA
ZONE DE SÉCURITÉ

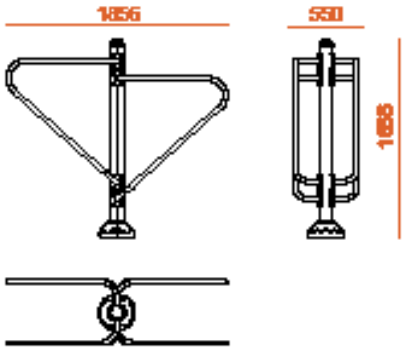

NOVATILU se reserva el derecho de realizar modificaciones a sus productos sin previo aviso.
NOVATILU reserves the right to make changes to its products without notice.
NOVATILU se réserve le droit de renoncer à faire des modifications dans ses produits sans préavis.

T +34 961 401 000
INFO@NOVATILU.COM

WEBSITE
NOVATILU.COM

NOVATILU®
URBAN LANDSCAPE

NOVATILU PLAY

Ref. PF5

ARM

TÜV Rheinland

+14 | 2 | EN 16630

N | RAL 9006

CARACTERÍSTICAS
FEATURES
CHARACTERISIQUES

Beneficios: **Potencía, desarrolla y mejora la musculatura de los hombros. Mejora la flexibilidad general de las articulaciones, hombros, muñecas, codos y clavículas.**

Benefits: Strengthens, develops and improves the muscles of the shoulders. Improves overall flexibility of joints, shoulders, wrists, elbows and collarbones.

Avantages: Renforce, développe et améliore la musculature des épaules. Améliore la flexibilité générale des articulations, des épaules, des poignets, des coudes et des clavicules.

Fabricación: **Estructura en tubo de acero galvanizado con sistema de rodamiento reforzado y manillas de polipropileno.**

Manufacturing: Tube structure made of galvanized steel with reinforced tread system and polypropylene handles.

Fabrication: Structure en tube d'acier galvanisé avec système de roulement renforcé et poignées en polypropylène

Acabado: **Pintura poliéster al horno color negro y color gris RAL9006.**

Finishing: Baked polyester paint, black and grey RAL9006 colour.

Finition: Peinture polyester au four, noir ou gris RAL9006.

Instalación: **Disponible para instalación en suelo duro y suelo blando.**

Instalation: Available for installation on hard ground and soft ground.

Installation: Disponible pour installation sur sol dur ou mou.

AREA DE SEGURIDAD
SECURITY AREA
ZONE DE SÉCURITÉ

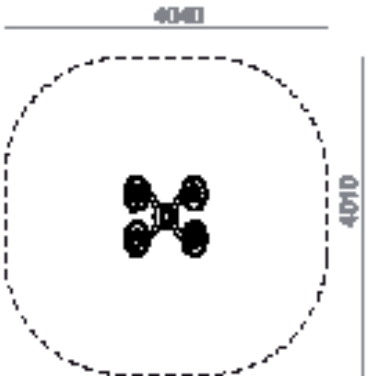

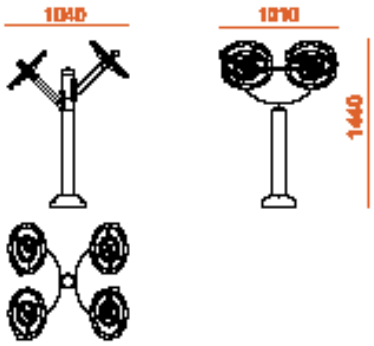

NOVATILU se reserva el derecho de realizar modificaciones a sus productos sin previo aviso.
NOVATILU reserves the right to make changes to its products without notice.
NOVATILU se réserve le droit de renoncer à faire des modifications dans ses produits sans préavis.

T +34 961 401 000
INFO@NOVATILU.COM

WEBSITE
NOVATILU.COM

NOVATILU®
URBAN LANDSCAPE

Ref. PF6

STEP

TÜV Rheinland

+14 | 1 | EN 16630

N | RAL 9006

CARACTERÍSTICAS
FEATURES
CHARACTERISIQUES

Beneficios:
Refuerza la musculatura abdominal y lumbar.
Mejora la flexibilidad y agilidad de la columna vertebral y de la cadera.
Mejora la movilidad de los miembros superiores, inferiores, y la flexibilidad de las articulaciones.

Benefits:
Strengthens the abdominal and lumbar muscles. Improves the flexibility and agility of the spine and hip. Improves the mobility of the upper and lower limbs, and the flexibility of joints.

Avantages:
Renforce la musculature abdominale et lombaire. Améliore la flexibilité et la souplesse de la colonne vertébrale et de la hanche. Améliore la mobilité des membres supérieurs, inférieurs et la flexibilité des articulations.

Fabricación:
Estructura en tubo de acero galvanizado con sistema de rodamiento reforzado y manillas de polipropileno.

Manufacturing:
Tube structure made of galvanized steel with reinforced tread system and polypropylene handles.

Fabrication:
Structure en tube d'acier galvanisé avec système de roulement renforcé et poignées en polypropylène.

Acabado:
Pintura poliéster al horno color negro y color gris RAL9006.

Finishing:
Baked polyester paint, black and grey RAL9006 colour.

Finition:
Peinture polyester au four, noir ou gris RAL9006.

Instalación:
Disponible para instalación en suelo duro y suelo blando.

Instalation:
Available for installation on hard ground and soft ground.

Installation:
Disponible pour installation sur sol dur ou mou.

AREA DE SEGURIDAD
SECURITY AREA
ZONE DE SÉCURITÉ

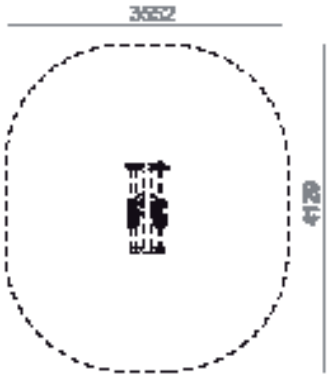

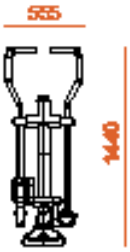

NOVATILU se reserva el derecho de realizar modificaciones a sus productos sin previo aviso.
NOVATILU reserves the right to make changes to its products without notice.
NOVATILU se réserve le droit de renoncer à faire des modifications dans ses produits sans préavis.

T +34 961 401 000
INFO@NOVATILU.COM

WEBSITE
NOVATILU.COM

NOVATILU®
URBAN LANDSCAPE

NOVATILU PLAY

Ref. PF7

SKATE

TÜV Rheinland

+14 | 1 | EN 16630

N | RAL 9006

CARACTERÍSTICAS
FEATURES
CHARACTERISIQUES

Beneficios: **Ejercita y mejora la musculatura de los miembros inferiores y glúteos, aumenta la capacidad cardiaca.**

Benefits: Exercises and improves the muscles of the lower limbs and buttocks, increases cardiac output.

Avantages: Exerce et améliore la musculature des membres inférieurs et des fesses, et augmente la capacité cardiaque.

Fabricación: **Estructura en tubo de acero galvanizado con sistema de rodamiento reforzado y manillas de polipropileno.**

Manufacturing: Tube structure made of galvanized steel with reinforced tread system and polypropylene handles.

Fabrication: Structure en tube d'acier galvanisé avec système de roulement renforcé et poignées en polypropylène.

Acabado: **Pintura poliéster al horno color negro y color gris RAL9006.**

Finishing: Baked polyester paint, black and grey RAL9006 colour.

Finition: Peinture polyester au four, noir ou gris RAL9006.

Instalación: **Disponible para instalación en suelo duro y suelo blando.**

Instalation: Available for installation on hard ground and soft ground.

Installation: Disponible pour installation sur sol dur ou mou.

AREA DE SEGURIDAD
SECURITY AREA
ZONE DE SÉCURITÉ

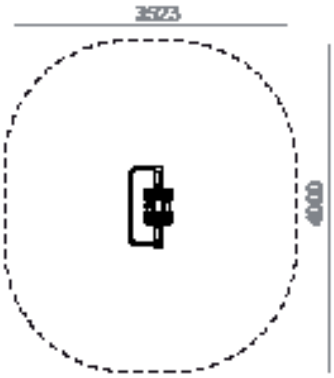

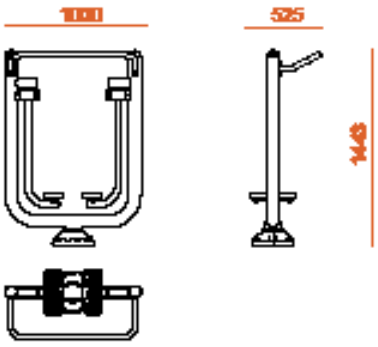

NOVATILU se reserva el derecho de realizar modificaciones a sus productos sin previo aviso.
NOVATILU reserves the right to make changes to its products without notice.
NOVATILU se réserve le droit de renoncer à faire des modifications dans ses produits sans préavis.

T +34 961 401 000
INFO@NOVATILU.COM

WEBSITE
NOVATILU.COM

NOVATILU®
URBAN LANDSCAPE

Ref. PF8

ROW

TÜV Rheinland

+14 | 1 | EN 16630

N | RAL 9006

CARACTERÍSTICAS
FEATURES
CHARACTERISIQUES

Beneficios:
Desarrollo de la musculatura de brazos y piernas, cintura, abdomen y espalda. Mejora de la coordinación entre los cuatro miembros. Fortalecimiento de las funciones cardiaca y pulmonar.

Benefits:
Development of the muscles in the arms and legs, waist, abdomen and back. Improves coordination among the four limbs. Strengthening of the heart and lung functions.

Avantages:
Développement de la musculature des bras et des jambes, de la ceinture, de l'abdomen et du dos. Amélioration de la coordination entre les quatre membres. Renforcement des fonctions cardiaque et pulmonaire.

Fabricación:
Estructura en tubo de acero galvanizado con sistema de rodamiento reforzado y manillas de polipropileno.

Manufacturing:
Tube structure made of galvanized steel with reinforced tread system and polypropylene handles.

Fabrication:
Structure en tube d'acier galvanisé avec système de roulement renforcé et poignées en polypropylène.

Acabado:
Pintura poliéster al horno color negro y color gris RAL9006.

Finishing:
Baked polyester paint, black and grey RAL9006 colour.

Finition:
Peinture polyester au four, noir ou gris RAL9006.

Instalación:
Disponible para instalación en suelo duro y suelo blando.

Instalation:
Available for installation on hard ground and soft ground.

Installation:
Disponible pour installation sur sol dur ou mou.

AREA DE SEGURIDAD
SECURITY AREA
ZONE DE SÉCURITÉ

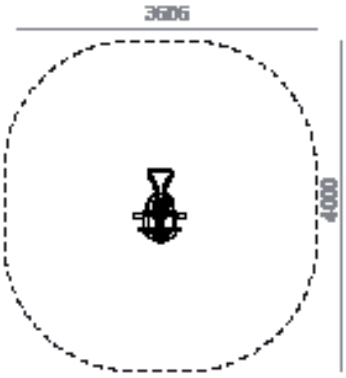

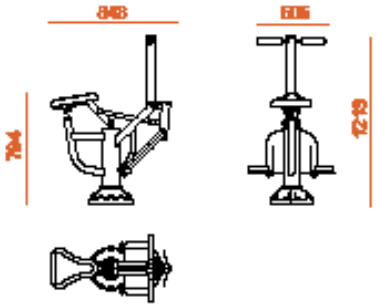

NOVATILU se reserva el derecho de realizar modificaciones a sus productos sin previo aviso.
NOVATILU reserves the right to make changes to its products without notice.
NOVATILU se réserve le droit de renoncer à faire des modifications dans ses produits sans préavis.

T +34 961 401 000
INFO@NOVATILU.COM

WEBSITE
NOVATILU.COM

NOVATILU®
URBAN LANDSCAPE

NOVATILU PLAY

Ref. PF9

OBLIC

TÜV Rheinland

+14 | 2 | EN 16630

N | RAL 9006

CARACTERÍSTICAS
FEATURES
CHARACTERISIQUES

Beneficios:
Desarrollo y refuerzo de los miembros superiores y en especial los hombros. Mejora de la coordinación.
Especialmente recomendado en la rehabilitación de los hombros.

Benefits:
Development and strengthening of the upper limbs, especially the shoulders. Improves coordination.
Especially recommended in rehabilitation of the shoulders.

Avantages:
Développement et renforcement des membres supérieurs, en particulier les épaules. Améliore la coordination. Spécialement recommandé pour réhabiliter les épaules.

Fabricación:
Estructura en tubo de acero galvanizado con sistema de rodamiento reforzado y manillas de polipropileno.

Manufacturing:
Tube structure made of galvanized steel with reinforced tread system and polypropylene handles.

Fabrication:
Structure en tube d'acier galvanisé avec système de roulement renforcé et poignées en polypropylène.

Acabado:
Pintura poliéster al horno color negro y color gris RAL9006.

Finishing:
Baked polyester paint, black and grey RAL9006 colour.

Finition:
Peinture polyester au four, noir ou gris RAL9006.

Instalación:
Disponible para instalación en suelo duro y suelo blando.

Instalation:
Available for installation on hard ground and soft ground.

Installation:
Disponible pour installation sur sol dur ou mou.

AREA DE SEGURIDAD
SECURITY AREA
ZONE DE SÉCURITÉ

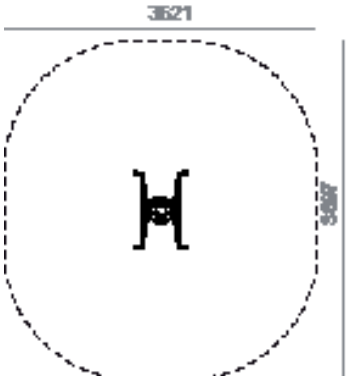

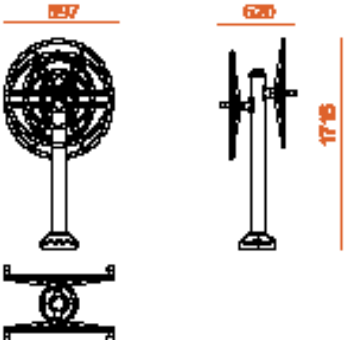

NOVATILU se reserva el derecho de realizar modificaciones a sus productos sin previo aviso.
NOVATILU reserves the right to make changes to its products without notice.
NOVATILU se réserve le droit de renoncer à faire des modifications dans ses produits sans préavis.

T +34 961 401 000
INFO@NOVATILU.COM

WEBSITE
NOVATILU.COM

NOVATILU®
URBAN LANDSCAPE

Ref. PF10

PULL

TÜV Rheinland

+14 | 2 | EN 16630

N | RAL 9006

CARACTERÍSTICAS
FEATURES
CHARACTERISIQUES

Beneficios:
Benefits:
Avantages:

Desarrolla la musculatura de los miembros superiores, la agilidad y la flexibilidad en las articulaciones de, hombros, codos y espalda.
Develops the muscles of the upper limbs, agility and flexibility in joints, shoulders, elbows and back.
Développe la musculature des membres supérieurs, la souplesse et la flexibilité des articulations des épaules, des coudes et du dos.

Fabricación:
Manufacturing:
Fabrication:

Estructura en tubo de acero galvanizado con sistema de rodamiento reforzado y manillas de polipropileno.
Tube structure made of galvanized steel with reinforced tread system and polypropylene handles.
Structure en tube d'acier galvanisé avec système de roulement renforcé et poignées en polypropylène.

Acabado:
Finishing:
Finition:

Pintura poliéster al horno color negro y color gris RAL9006.
Baked polyester paint, black and grey RAL9006 colour.
Peinture polyester au four, noir ou gris RAL9006.

Instalación:
Instalation:
Installation:

Disponible para instalación en suelo duro y suelo blando.
Available for installation on hard ground and soft ground.
Disponible pour installation sur sol dur ou mou.

AREA DE SEGURIDAD
SECURITY AREA
ZONE DE SÉCURITÉ

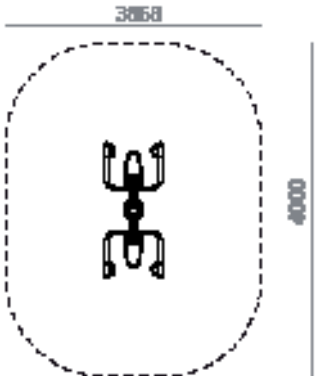

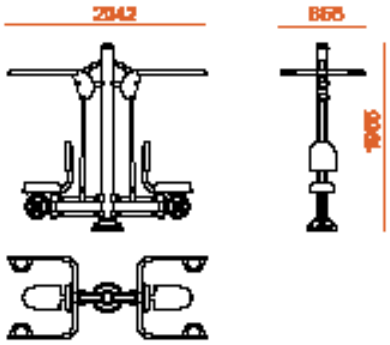

NOVATILU se reserva el derecho de realizar modificaciones a sus productos sin previo aviso.
NOVATILU reserves the right to make changes to its products without notice.
NOVATILU se réserve le droit de renoncer à faire des modifications dans ses produits sans préavis.

T +34 961 401 000
INFO@NOVATILU.COM

WEBSITE
NOVATILU.COM

NOVATILU®
URBAN LANDSCAPE

NOVATILU PLAY

Ref. PF11

SLID

TÜV Rheinland

+14 | 2 | EN 16630

N | RAL 9006

CARACTERÍSTICAS
FEATURES
CHARACTERISIQUES

Beneficios:
Benefits:
Avantages:

Ejercita la musculatura de los miembros inferiores, ejercita la columna y la cadera.
Exercises the muscles of the lower limbs, exercises the spine and hip.
Exerce la musculature des membres inférieurs, ainsi que la colonne et la hanche.

Fabricación:
Manufacturing:
Fabrication:

Estructura en tubo de acero galvanizado con sistema de rodamiento reforzado y manillas de polipropileno.
Tube structure made of galvanized steel with reinforced tread system and polypropylene handles.
Structure en tube d'acier galvanisé avec système de roulement renforcé et poignées en polypropylène.

Acabado:
Finishing:
Finition:

Pintura poliéster al horno color negro y color gris RAL9006:
Baked polyester paint, black and grey RAL9006 colour.
Peinture polyester au four, noir ou gris RAL9006.

Instalación:
Instalation:
Installation:

Disponible para instalación en suelo duro y suelo blando.
Available for installation on hard ground and soft ground.
Disponible pour installation sur sol dur ou mou.

AREA DE SEGURIDAD
SECURITY AREA
ZONE DE SÉCURITÉ

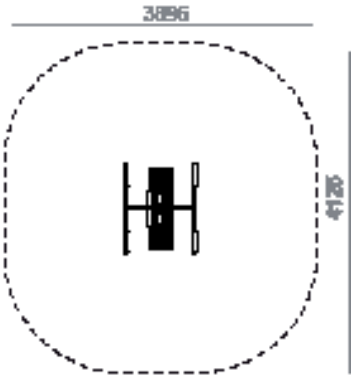

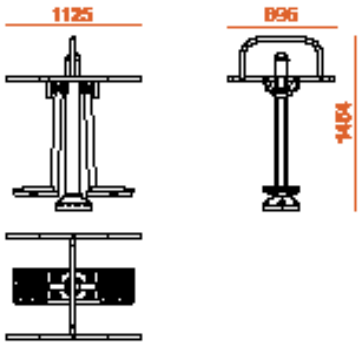

NOVATILU se reserva el derecho de realizar modificaciones a sus productos sin previo aviso.
NOVATILU reserves the right to make changes to its products without notice.
NOVATILU se réserve le droit de renoncer à faire des modifications dans ses produits sans préavis.

T +34 961 401 000
INFO@NOVATILU.COM

WEBSITE
NOVATILU.COM

NOVATILU®
URBAN LANDSCAPE

Ref. PF12

BANK

TÜV Rheinland

+14 | 2 | EN 16630

N | RAL 9006

CARACTERÍSTICAS
FEATURES
CHARACTERISIQUES

Beneficios: Benefits: Avantages:	**Ejercita la musculatura y favorece la flexibilidad de los abdominales.** Exercises the muscles and aids flexibility of abdominals. Exerce la musculature et favorise la flexibilité des abdominaux.
Fabricación: Manufacturing: Fabrication:	**Estructura en tubo de acero galvanizado con sistema de rodamiento reforzado y manillas de polipropileno.** Tube structure made of galvanized steel with reinforced tread system and polypropylene handles. Structure en tube d'acier galvanisé avec système de roulement renforcé et poignées en polypropylène.
Acabado: Finishing: Finition:	**Pintura poliéster al horno color negro y color gris RAL9006.** Baked polyester paint, black and grey RAL9006 colour. Peinture polyester au four, noir ou gris RAL9006.
Instalación: Instalation: Installation:	**Disponible para instalación en suelo duro y suelo blando.** Available for installation on hard ground and soft ground. Disponible pour installation sur sol dur ou mou.

AREA DE SEGURIDAD
SECURITY AREA
ZONE DE SÉCURITÉ

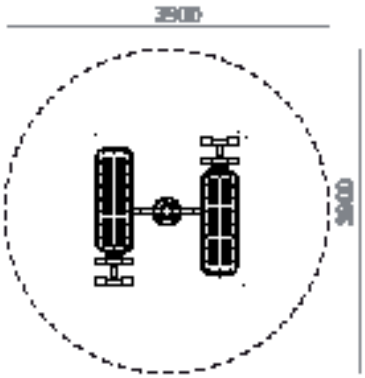

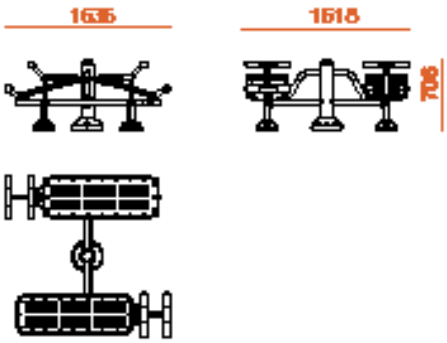

NOVATILU se reserva el derecho de realizar modificaciones a sus productos sin previo aviso.
NOVATILU reserves the right to make changes to its products without notice.
NOVATILU se réserve le droit de renoncer à faire des modifications dans ses produits sans préavis.

T +34 961 401 000
INFO@NOVATILU.COM

WEBSITE
NOVATILU.COM

NOVATILU®
URBAN LANDSCAPE

Ref. PF13

BIKE

TÜV Rheinland

+14 | 1 | EN 16630

N | RAL 9006

CARACTERÍSTICAS
FEATURES
CHARACTERISIQUES

Beneficios: **Tonifica los músculos de las piernas y pies y ayuda a que se mantengan flexibles.**
Ayuda a relajar la espalda y beneficia a la cintura y glúteos. Contribuye a trabajar el sistema muscular y cardiovascular al mismo tiempo.

Benefits: Tones the muscles of the legs and feet and helps them stay flexible. Helps to relax the back and benefits the waist and buttocks. Helps to exercise the muscular and cardiovascular system at the same time.

Avantages: Contribue à améliorer le rythme cardiovasculaire et à brûler des calories. Tonifie les muscles des jambes et des pieds, et aide à les garder flexibles. Contribue à détendre le dos et à renforcer la ceinture et les fesses. Aide à travailler en même temps le système musculaire et cardiovasculaire.

Fabricación: **Estructura en tubo de acero galvanizado con sistema de rodamiento reforzado y manillas de polipropileno.**

Manufacturing: Tube structure made of galvanized steel with reinforced tread system and polypropylene handles.

Fabrication: Structure en tube d'acier galvanisé avec système de roulement renforcé et poignées en polypropylène.

Acabado: **Pintura poliéster al horno color negro y color gris RAL9006.**
Finishing: Baked polyester paint, black and grey RAL9006 colour.
Finition: Peinture polyester au four, noir ou gris RAL9006.

Instalación: **Disponible para instalación en suelo duro y suelo blando.**
Instalation: Available for installation on hard ground and soft ground.
Installation: Disponible pour installation sur sol dur ou mou.

AREA DE SEGURIDAD
SECURITY AREA
ZONE DE SÉCURITÉ

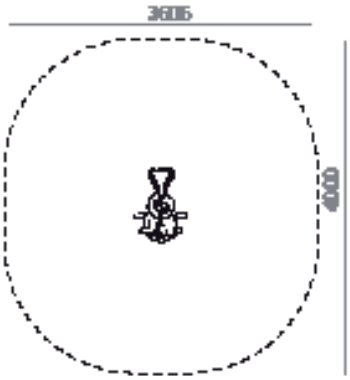

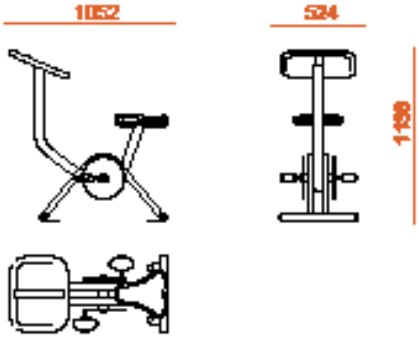

NOVATILU se reserva el derecho de realizar modificaciones a sus productos sin previo aviso.
NOVATILU reserves the right to make changes to its products without notice.
NOVATILU se réserve le droit de renoncer à faire des modifications dans ses produits sans préavis.

T +34 961 401 000
INFO@NOVATILU.COM

WEBSITE
NOVATILU.COM

NOVATILU®
URBAN LANDSCAPE

NOVATILU
PLAY

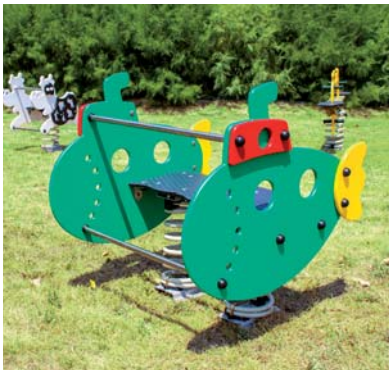

NOVATILU
URBAN LANDSCAPE

NOVATILU LIGHT

AGIL

NOVATILU PLAY

YUM

NOVATILU SIT

PINO

NOVATILU ART

METEORITOS

NOVATILU SIT

ALPINO

NOVATILU SIT

IRIS

+20 AÑOS FABRICANDO EQUIPAMIENTO URBANO

+20 YEARS MANUFACTURING URBAN LANDSCAPE

+ DE 20 ANS DANS LA CONCEPTION D'ÉQUIPEMENT URBAIN

IP-011

Durante más de 20 años, hemos vendido gran parte del equipamiento urbano que hay por todo el mundo.

Y hoy estamos nuevamente aquí, **Novatilu es nuestro nuevo proyecto empresarial.** Una marca que conjuga lo mejor de nuestra experiencia en el sector, con la aplicación de las nuevas tecnologías en los productos.

Lo que nos hace únicos en el mercado es que diseñamos y fabricamos todos nuestros productos aportando valor añadido al producto.

For over more than 20 years, we have sold the most part of the urban landscape that is arround the world.

And today we are here again, **Novatilu is our new business project.** A brand that combines the best of our experience in the sector with the application of the new technologies in the products.

What makes us unique in the market is that we design and manufacture all our products providing an added value to the product.

Pendant plus de 20 ans, nous avons vendu une grande partie de l'équipement urbain que vous pouvez trouver à travers le monde.

Et aujourd'hui nous sommes à nouveau présents, **Novatilu est notre projet d'entreprise.** Une marque qui combine le meilleur de notre expérience dans le secteur avec l'application des nouvelles technologies aux produits.

Ce qui nous rend uniques dans le marché est que nous concevons et fabriquons tous nos produits en apportant au produit, de la valeur ajoutée.

NOVATILU®
URBAN LANDSCAPE

NOVATILU LIGHT | NOVATILU SIT | NOVATILU GROUND | NOVATILU PLAY | NOVATILU ART

NOVATILU.COM
INFO@NOVATILU.COM
+34 **961 401 000**